Istruzioni per l'uso
Operating instructions
Mode d'emploi
Instrucciones para el uso
Instruções para o uso
Οδηγίες χρήσης
Használati utasítás
Инструкции за употреба
Návod k použití
Инструкции по применению
Navodila za uporabo

# TAGLIACAPELLI


| | | | |
|---|---|---|---|
| TAGLIACAPELLI | IT | pagina | 1 |
| HAIR TRIMMER | EN | page | 6 |
| TONDEUSE À CHEVEUX | FR | page | 11 |
| MÁQUINA CORTAPELO | ES | página | 16 |
| CORTADOR DE CABELOS | PT | página | 21 |
| ΚΟΥΡΕΥΤΙΚΗ ΜΗΧΑΝΗ | EL | σελίδα | 26 |
| HAJVÁGÓ GÉP | HU | oldal | 31 |
| МАШИНКА ЗА ПОДСТРИГВАНЕ | BG | страница | 36 |
| STROJEK NA VLASY | CZ | strana | 41 |
| МАШИНКА ДЛЯ СТРИЖКИ ВОЛОС | RU | страница | 46 |
| STRIŽNIKA LAS | SL | stran | 51 |


**Type N0401**

IMETEC

**GUIDA ILLUSTRATIVA / ILLUSTRATIVE GUIDE / GUIDE ILLUSTRÉ / GUÍA ILUSTRATIVA / GUIA ILUSTRADO / DADOS TÉCNICOS / ΕΠΕΞΗΓΗΜΑΤΙΚΟΣ ΟΔΗΓΟΣ / KÉPES ÚTMUTATÓ / ИЛЮСТРОВАНА КНИЖКА / ILUSTRAČNÍ PRŮVODCE / ИЛЛЮСТРИРОВАННАЯ ПАМЯТКА / SLIKOVNI VODNIK**

**[A]**

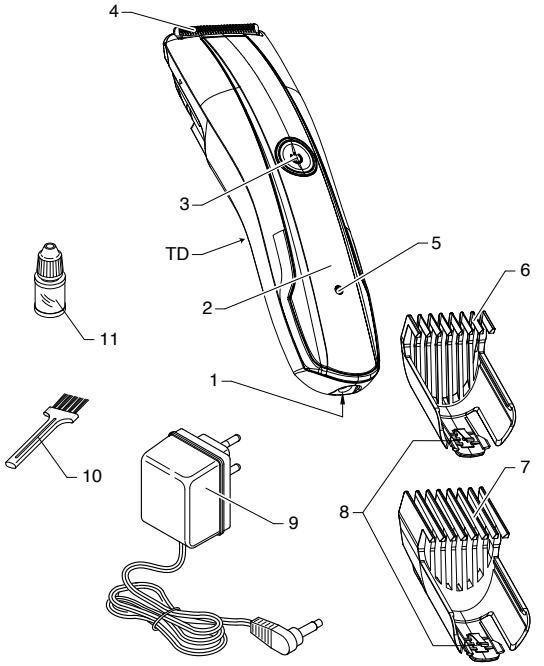


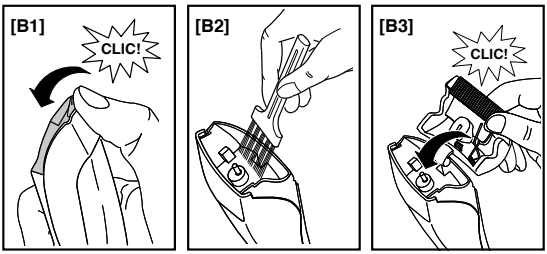


**DATI TECNICI / TECHNICAL DATA / DONNÉES TECHNIQUES / DATOS TÉCNICOS / ΤΕΧΝΙΚΑ ΣΤΟΙΧΕΙΑ / MŰSZAKI ADATOK / ТЕХНИЧЕСКИ ДАННИ / TECHNICKÉ ÚDAJE / ТЕХНИЧЕСКИЕ ДАННЫЕ / TEHNIČNI PODATKI**

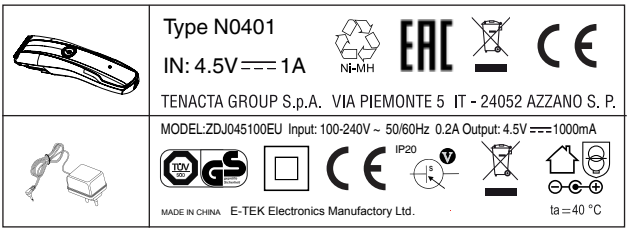

**MANUALE DI ISTRUZIONI PER L'USO DEL TAGLIACAPELLI**
*Gentile cliente, IMETEC La ringrazia per l'acquisto del presente prodotto.*

**ATTENZIONE! Istruzioni e avvertenze per un impiego sicuro**

**Prima di utilizzare l'apparecchio, leggere attentamente le istruzioni per l'uso e in particolare le avvertenze sulla sicurezza, attenendosi a esse. Conservare il presente manuale insieme alla relativa guida illustrativa, per l'intera durata di vita dell'apparecchio, a scopo di consultazione. In caso di cessione dell'apparecchio a terzi, consegnare anche l'intera documentazione.**

**NOTA: se nella lettura di questo libretto di istruzioni d'uso alcune parti risultassero di difficile comprensione o se sorgessero dubbi, prima di utilizzare il prodotto contattare l'azienda all'indirizzo indicato in ultima pagina.**

## INDICE


Avvertenze sulla sicurezza.....1
Istruzioni per l'utilizzo sicuro delle batterie ..2
Legenda simboli.....3
Descrizione dell'apparecchio e degli accessori....3
Carica dell'apparecchio .....3
Istruzioni per l'utente .....3
Manutenzione.....4
Problemi e soluzioni .....3
Smaltimento.....5
Smaltimento della batteria .....5
Assistenza e garanzia.....5
Guida illustrativa.....V
Dati tecnici.....V


## AVVERTENZE SULLA SICUREZZA

- **Dopo aver rimosso l'apparecchio dalla confezione, controllare l'integrità della fornitura in base al disegno e l'eventuale presenza di danni da trasporto. In caso di dubbio, non utilizzare l'apparecchio e rivolgersi al servizio di assistenza autorizzato.**
- **Il materiale della confezione non è un giocattolo per bambini! Tenere il sacchetto di plastica lontano dalla portata dei bambini; pericolo di soffocamento!**
- **Prima di collegare l'apparecchio, controllare che i dati tecnici della tensione di rete riportati sui dati tecnici di identificazione corrispondano a quelli della rete elettrica disponibile. I dati tecnici di identificazione si trovano sull'apparecchio (TD) e sull'alimentatore (9).**
- **Il presente apparecchio deve essere utilizzato unicamente allo scopo per cui è stato progettato, ovvero come tagliacapelli per uso domestico. Qualsiasi altro utilizzo è considerato non conforme e pertanto pericoloso.**
- **Quando si utilizza l'apparecchio in un bagno, bisogna staccare la spina dopo l'uso, poiché la prossimità con l'acqua costituisce un rischio anche se l'apparecchio è spento.**
- **Per una una maggiore protezione, si consiglia**

**l'installazione di un dispositivo a corrente differenziale nel circuito elettrico che alimenta il bagno che abbia una corrente differenziale di funzionamento nominale non superiore a 30 mA (ideale 10 mA). E' opportuno chiedere consigli all'installatore.**

**ATTENZIONE: non utilizzare questo apparecchio nelle vicinanze di vasche da bagno, docce, lavandini o altri recipienti che contengono acqua. Non immergere mai l'apparecchio in acqua.**

- **Il presente apparecchio può essere utilizzato dai bambini a partire da 8 anni di età e da persone dalle ridotte capacità fisiche, sensoriali o mentali, oppure con mancanza di esperienza e di conoscenza se si trovano sotto adeguata sorveglianza, oppure se sono stati istruiti circa l'uso dell'apparecchio in modo sicuro e se si rendono conto dei pericoli correlati. I bambini non devono giocare con l'apparecchio. Le operazioni di pulizia e di manutenzione non devono essere effettuate dai bambini senza sorveglianza.**

  **⃠ NON utilizzare l'apparecchio con mani bagnate o piedi umidi o nudi.**

  **⃠ NON tirare il cavo di alimentazione o l'apparecchio stesso, per staccare la spina dalla presa di corrente.**

  **⃠ NON esporre l'apparecchio all'umidità o all'influsso di agenti atmosferici (pioggia, sole).**
- **Disinserire sempre la spina dall'alimentazione elettrica prima della pulizia o manutenzione e in caso di mancato utilizzo dell'apparecchio.**
- **In caso di guasto o di cattivo funzionamento dell'apparecchio, spegnerlo e non manometterlo. Per l'eventuale riparazione rivolgersi solamente ad un centro di assistenza tecnica autorizzato.**
- **Se il cavo di alimentazione è danneggiato, esso deve essere sostituito da un centro di assistenza tecnica autorizzato, in modo da prevenire ogni rischio.**
- **L'apparecchio è da utilizzarsi solo per capelli umani. Non utilizzarlo per animali o per parrucche e parrucchini di materiale sintetico.**
- **Spegnere sempre l'apparecchio e staccare la spina dalla presa di corrente dopo l'uso o dopo l'operazione di carica.**
- **Utilizzare, caricare e conservare l'apparecchio ad una temperatura compresa tra i 10°C e 35°C.**

## ISTRUZIONI PER L'UTILIZZO SICURO DELLE BATTERIE

- **L'apparecchio è dotato di batterie non sostituibili dall'utente. ⃠ Non provare a sostituire tali batterie personalmente. Per informazioni sulla riparazione o sostituzione delle batterie contattare il Servizio di assistenza clienti.**

- **Non ricaricare le batterie non ricaricabili.**
- **Non eseguire la ricarica delle batterie ricaricabili con apparecchiature non espressamenteindicate o con modalità diverse da quelle indicate nelle istruzioni.**
- **Non esporre mai le batterie a un calore eccessivo come quello provocato dai raggi solari, dal fuoco o da fonti simili: elevato pericolo di fuoriuscite di acido! L'inosservanza di queste indicazioni può comportare il danneggiamento ed eventualmente l'esplosione delle batterie.**
- **Non smontare, gettare nel fuoco o mettere in cortocircuito le batterie.**

**Tenere sempre le batterie lontano dalla portata dei bambini. In caso di ingestione le batterie possono causare pericoli mortali. Conservare quindi le batterie in un luogo inaccessibile per i bambini piccoli. In caso di ingestione di una batteria, consultare immediatamente un medico o il centro antiveleni locale.**

**L'acido contenuto nelle batterie è corrosivo. Evitare il contatto con la pelle, gli occhi o gli indumenti.**

- **Rimuovere le batterie dall'apparecchio prima dello smaltimento.**
- **L'apparecchio deve essere scollegato dalla presa di corrente quando si rimuovono le batterie.**
- **Smaltire le batterie in un centro di raccolta specifico.**

## LEGENDA SIMBOLI

| | | |
|---|---|---|
| Avvertenza | Divieto generico | Classe di protezione II |
| Pulsante ON/OFF | | |

## DESCRIZIONE DELL'APPARECCHIO E DEGLI ACCESSORI

Guardare la Figura [A] nella sezione delle illustrazioni per controllare il contenuto della confezione. Tutte le figure si trovano nelle pagine interne della copertina.

1. Connessione ricarica diretta o funzionamento con rete di alimentazione
2. Impugnatura
3. Pulsante ⏻
4. Blocco lame
5. Spia di carica e di funzionamento (Verde)
6. Pettine regolabile (4-7-10-13-16-19 mm)
7. Pettine regolabile (21-24-27-30-33-36mm)
8. Tasto di regolazione
9. Adattatore AC/DC con cavo di alimentazione
10. Pettinino per pulizia
11. Olio lubrificante

TD. Dati Tecnici

Per le caratteristiche dell'apparecchio, fare riferimento alla confezione esterna.
Utilizzare unicamente con gli accessori forniti.

## CARICA DELL'APPARECCHIO

Caricare l'apparecchio per 12 ore prima di iniziare ad usarlo per la prima volta e le volte successive per 90 minuti. L'apparecchio completamente carico ha un'autonomia di circa 45 minuti. Durante la ricarica il led della spia di carica (5) sarà rosso, quando il prodotto è scarico il led da verde diventerà rosso e lampeggerà. Prima dell'utilizzo e della ricarica assicurarsi sempre che l'apparecchio sia completamente asciutto.

- Spegnere l'apparecchio premendo il pulsante ⏻ (3).
- Inserire l'adattatore (9) in una presa di corrente.
- Collegare il cavo per la carica (9) nella connessione (1) posizionata nella parte più bassa del tagliacapelli. La spia di carica (5) si illuminerà di colore blu.

Non tenere l'apparecchio sempre inserito nella presa a muro.
Spegnere sempre il tagliacapelli e staccare la spina dalla presa di corrente dopo l'uso e dopo l'operazione di carica.
Per conservare la durata della batteria del tagliacapelli:

- Non ricaricare ogni giorno. Si consiglia di scaricare completamente la batteria ogni sei mesi, quindi ricaricarla per 12 ore.
- Non caricare l'apparecchio oltre il tempo raccomandato. L'eccessiva carica ridurrà la durata delle batterie ricaricabili.
- Se il prodotto non sarà utilizzato per un periodo di tempo prolungato, esso deve essere ricaricato per 12 ore prima di essere collocato nel luogo di conservazione.

## ISTRUZIONI PER L'UTENTE

**ATTENZIONE! Non usare mai l'apparecchio se le lame sono danneggiate o se il blocco lame non funziona correttamente.**

**Avvertenza: Non usare mai l'apparecchio su peli bagnati.**

Assicurarsi che i propri capelli siano asciutti, puliti e senza traccia di lacca, schiuma o gel,

quindi spazzolare in direzione della crescita dei capelli sciogliendo tutti i nodi.

**ATTENZIONE! Spegnere l'apparecchio prima di cambiare qualsiasi accessorio.**

**UTILIZZO DEL PETTINE REGOLABILE (6 E 7)**

Per inserire il pettine regolabile (6 o 7) seguire le indicazioni seguenti:

- Far scivolare il pettine regolabile (6 o 7) sulle scanalature ad incastro dell'apparecchio fino a quando non viene udito un "clic".
- Assicurarsi che il pettine (6 o 7) sia inserito correttamente nelle scanalature ad incastro su entrambi i lati.
- Con il pettine regolabile (6 e 7) inserito, l'apparecchio dispone di 12 impostazioni diverse per la lunghezza dei capelli:

| PETTINE REGOLABILE (6) | |
|---|---|
| **Impostazione pettine** | **Lunghezza ottenuta** |
| 1 | 4mm |
| 2 | 7mm |
| 3 | 10mm |
| 4 | 13mm |
| 5 | 16mm |
| 6 | 19mm |

| PETTINE REGOLABILE (7) | |
|---|---|
| **Impostazione pettine** | **Lunghezza ottenuta** |
| 7 | 21mm |
| 8 | 24mm |
| 9 | 27mm |
| 10 | 30mm |
| 11 | 33mm |
| 12 | 36mm |

- Regolare il pettine (6 o 7) sulla lunghezza di taglio desiderata premendo il tasto di regolazione (8) e farlo scivolare sull'impostazione di lunghezza desiderata.
- Accendere l'apparecchio premendo il pulsante ⏻ (3). Spegnere sempre l'apparecchio quando non è in uso.

**SUGGERIMENTI UTILI**

- Iniziare con l'impostazione più alta del pettine regolabile e ridurre gradualmente l'impostazione della lunghezza dei peli.
- Per ottenere un risultato ottimale, utilizzare l'apparecchio in senso opposto rispetto alla crescita dei peli.
- Poiché non tutti i peli crescono dalla stessa parte, è necessario che l'apparecchio segua più direzioni (in alto, in basso o trasversalmente).
- Se nel pettine regolabile (6 o 7) si accumulano molti peli, rimuovere tale pettine dall'apparecchio e soffiare e/o scuotere facendo uscire i peli accumulati.
- Appuntarsi le impostazioni della lunghezza dei peli usate per creare un certo styling in modo da avere un promemoria per sessioni future.

**UTILIZZO SENZA IL PETTINE REGOLABILE (6 O 7)**

Se lo si desidera, è possibile utilizzare l'apparecchio senza il pettine regolabile (6 o 7) per tagliare i capelli molto vicino alla pelle (0.5mm) o per ridefinire i contorni della nuca e l'area attorno alle orecchie.

**Avvertenza: Quando si usa l'apparecchio senza il pettine regolabile (6 o 7), esso taglierà molto vicino al cuoio capelluto.**

- Per rimuovere il pettine regolabile (6 o 7), premere il tasto di regolazione (8) e sfilare il pettine regolabile (6 o 7) dall'apparecchio.

## MANUTENZIONE

**ATTENZIONE! Prima di pulire e sostituire gli accessori, spegnere l'apparecchio! Assicurarsi che tutte le componenti pulite con un panno inumidito siano completamente asciutte prima di riutilizzare o riporre nel luogo di conservazione!**

**ATTENZIONE! prima di ogni impiego del prodotto lubrificare bene le lame in tutta la loro lunghezza utilizzando l'olio (11) presente nella confezione. Al termine di ogni utilizzo pulire le lame con il pettinino (10) in dotazione e lubrificarle nuovamente.**

Pulire l'apparecchio immediatamente dopo ogni uso e quando nel blocco lame e al suo interno ci sono accumuli di peli o sporco.

- Non usare polveri o liquidi abrasivi, come alcol o benzina, per pulire l'apparecchio.
- Non immergere l'apparecchio in acqua o in qualsiasi altra forma di liquido per evitare di causare danni.

**BLOCCO LAME**

- Spegnere l'apparecchio e staccare la spina dell'adattatore (9).
- Rimuovere il pettine regolabile (6 o 7) premendo il tasto di regolazione (8) e sfilare il pettine regolabile (6 o 7) dall'apparecchio.
- Premere la parte centrale del blocco lame (4) verso l'alto usando il pollice fino a quando non si apre **[Fig. B1]**, quindi toglierlo dall'apparecchio.
- Fare attenzione a non far cadere a terra il blocco lame (4).
- Pulire il blocco lame (4) e la parte interna dell'apparecchio con la spazzola in dotazione **[Fig. B2]**.
- Posizionare la linguetta del blocco lame (4) nella fessura e fare scattare l'unità in posizione **[Fig. B3]**.

## PROBLEMI E SOLUZIONI

| Problema | Causa | Soluzione |
|---|---|---|
| Le lame non scorrono | Mancata lubrificazione lame | Pulire con spazzolina e lubrificare con olio in dotazione |
| Le lame si scaldano | Mancata lubrificazione lame | Pulire con spazzolina e lubrificare con olio in dotazione |

## SMALTIMENTO

L'imballaggio del prodotto è composto da materiali riciclabili. Smaltirlo in conformità alle norme di tutela ambientale.

Ai sensi dell'art. 26 del Decreto Legislativo 14 marzo 2014, n. 49 "Attuazione della direttiva 2012/19/UE sui rifiuti di apparecchiature elettriche ed elettroniche (RAEE)" il simbolo del cassonetto barrato riportato sull'apparecchiatura o sulla sua confezione indica che il prodotto alla fine della propria vita utile deve essere raccolto separatamente dagli altri rifiuti.

L'utente dovrà, pertanto, conferire l'apparecchiatura giunta a fine vita agli idonei centri comunali di raccolta differenziata dei rifiuti elettrotecnici ed elettronici. In alternativa alla gestione autonoma è possibile consegnare l'apparecchiatura che si desidera smaltire al rivenditore, al momento dell'acquisto di una nuova apparecchiatura di tipo equivalente. Presso i rivenditori di prodotti elettronici con superficie di vendita di almeno 400 m2 è inoltre possibile consegnare gratuitamente, senza obbligo di acquisto, i prodotti elettronici da smaltire con dimensioni inferiori a 25 cm. L'adeguata raccolta differenziata per l'avvio successivo dell'apparecchiatura dismessa al riciclaggio, al trattamento e allo smaltimento ambientalmente compatibile contribuisce ad evitare possibili effetti negativi sull'ambiente e sulla salute e favorisce il reimpiego e/o riciclo dei materiali di cui è composta l'apparecchiatura

## SMALTIMENTO DELLA BATTERIA

NI-MH Il presente prodotto contiene una batteria ricaricabile di tipo Ni-MH.

**Avvertenza:**
**Non gettare le batterie nei rifiuti domestici: devono essere smaltite separatamente.**
Rimuovere le batterie dall'apparecchio
Smaltire le batterie in un centro di raccolta specifico.

**RIMOZIONE BATTERIE**
Per la rimozione della batteria rivolgersi ad un centro assistenza autorizzato IMETEC.

## ASSISTENZA E GARANZIA

L'apparecchio è garantito per un periodo di due anni dalla data di consegna. Fa fede la data riportata sullo scontrino/fattura (purché chiaramente leggibile), a meno che l'acquirente non provi che la consegna è successiva. In caso di difetto del prodotto preesistente alla data di consegna, IMETEC garantisce la riparazione o la sostituzione senza spese dell'apparecchio, salvo che uno dei due rimedi risulti sproporzionato rispetto all'altro. L'acquirente ha l'onere di denunciare a un Centro Assistenza IMETEC il difetto di conformità entro due mesi dalla scoperta del difetto stesso.
Non sono coperte dalla garanzia tutte le parti che dovessero risultare difettose a causa di:

a. Danni da trasporto o da cadute accidentali,
b. Errata installazione o inadeguatezza impianto elettrico,
c. Riparazioni o modifiche operate da personale non autorizzato,
d. Mancata o non corretta manutenzione e pulizia,
e. Prodotto e/o parti di prodotto soggette a usura e/o consumabili,
f. Mancata osservanza delle istruzioni per il funzionamento dell'apparecchio, negligenza o trascuratezza nell'uso,

L'elenco di cui sopra è a titolo meramente esemplificativo e non esaustivo, in quanto la presente garanzia è comunque esclusa per tutte quelle circostanze che non possono farsi risalire a difetti di fabbricazione dell'apparecchio. La garanzia è inoltre esclusa in tutti i casi di uso improprio dell'apparecchio ed in caso di uso professionale.
IMETEC declina ogni responsabilità per eventuali danni che possano direttamente o indirettamente derivare a persone, cose ed animali domestici in conseguenza della mancata osservanza di tutte le prescrizioni indicate nell'apposito "Libretto Istruzioni ed avvertenze" in tema di installazione, uso e manutenzione dell'apparecchio.
Sono fatte salve le azioni contrattuali di garanzia nei confronti del venditore.

**Modalità di assistenza**
La riparazione dell'apparecchio deve essere effettuata presso un Centro Assistenza IMETEC. L'apparecchio difettoso, se in garanzia, dovrà pervenire al Centro Assistenza unitamente ad un documento fiscale che ne attesti la data di vendita o di consegna.

**HAIR TRIMMER OPERATING INSTRUCTIONS**

*Dear customer, IMETEC thanks you for having purchased this product.*

## ⚠ ATTENTION! Instructions and warnings for safe use

**Before using this appliance, carefully read the instructions and in particular the safety warnings, which must be complied with. Keep this manual and illustrative guide with the appliance for future consultation. Should you pass the appliance on to another user, make sure to also include this documentation.**

**ⓘ NOTE: should certain parts of this booklet be difficult to understand or should doubts arise, contact the company before using the product, at the address indicated on the last page.**

## CONTENTS

Safety warnings ..... 6
Instructions for safe use of the batteries 7
Symbols..... 8
Description of the appliance and its accessories ....8
Charging the appliance ..... 8
Operating instructions..... 8
Maintenance..... . . . . .9
Troubleshooting.....9
Disposal .....10
Disposing of the battery .....10
Assistance and warranty .....10
Illustrative guide..... V
Technical data..... V

## SAFETY WARNINGS

- **After having removed the appliance from its packaging, verify its integrity based on the drawing and any presence of damage caused by transport. If in doubt, do not use the appliance and contact an authorised service centre.**
- **Do not let children play with the packaging! Keep the plastic bag out of the reach of children - risk of suffocation!**
- **Before connecting the appliance, please make sure that the voltage data indicated on the identification technical data correspond to those of the mains voltage. The identification technical data are found on the appliance (TD) and on the power supply (9).**
- **This appliance must only be used for the purpose for which it was designed, namely, as a hair trimmer for home use. Any other use is considered not compliant and therefore dangerous.**
- **When the appliance is used in a bathroom, unplug it after use since the proximity of water presents a hazard even when the appliance is switched off.**
- **For additional protection, the installation of a residual**

current device (RCD) having a rated residual operating current not exceeding 30 mA (ideal 10 mA) is advisable in the electrical circuit supplying the bathroom. Ask your installer for advice.

ATTENTION: Do not use this appliance near bathtubs, showers, basins or other vessels containing water. Never place the appliance in water.

- This appliance can be used by children aged from 8 years and above and persons with reduced physical, sensory or mental capabilities or lack of experience and knowledge if they have been given supervision or instruction concerning use of the appliance in a safe way and understand the hazards involved. Children must not play with the appliance. Cleaning and user maintenance shall not be made by children without supervision.

  ⃠ Do NOT use the appliance with wet hands, damp feet or barefoot.

  ⃠ Do NOT pull the power cable or the appliance itself to remove the plug from the socket.

  ⃠ Do NOT expose the appliance to humidity or weather conditions (rain, sun, etc.).
- Always disconnect the appliance from the mains supply before cleaning or performing maintenance and when the appliance is not in use.
- If the appliance is faulty or malfunctions, switch it off and do not tamper with it. Any repairs must only be carried out by an authorised technical service centre.
- If the power cable is damaged it must be replaced by an authorised technical service centre, so as to prevent all risks.
- The appliance must only be used on human hair. Do not use the appliance on animals or on wigs made of synthetic material.
- Always switch the appliance off and remove the plug after use and after charging it.
- Use, charge and keep the appliance at a temperature between 10°C and 35°C.

## INSTRUCTIONS FOR SAFE USE OF THE BATTERIES

- The appliance is fitted with batteries that cannot be replaced by the user. ⃠ Do not try to replace these batteries yourself. Contact Customer Service for information on having the batteries repaired or replaced.
- ⃠ Do not charge non-rechargeable batteries.
- ⃠ Do not charge rechargeable batteries with equipment that is not specifically indicated for this purpose or in a different way from that described in the instructions.
- ⃠ Never expose the batteries to excessive heat, such as that caused by sunlight,

**fire or similar sources as this poses a high risk of acid leaking from the batteries! Failure to comply with these instructions can damage the batteries and cause them to explode.**

- **Do not disassemble or short circuit the batteries or throw them in fire.**

**Always keep the batteries out of reach of children. If swallowed, batteries can cause lethal danger. Therefore, always keep the batteries in a place out of reach of small children. In the event a battery is swallowed, seek medical advice or the local poison control centre immediately.**

**The acid contained inside the batteries is corrosive. Avoid any contact with skin, eyes or clothes.**

- **Remove the batteries from the appliance before disposing of it.**
- **The appliance must be unplugged from the socket when the batteries are removed.**
- **Dispose of the batteries at a specific collection centre.**

## SYMBOLS

| | | | | | |
|---|---|---|---|---|---|
| | Warning | | General prohibition | | Protection class II |
| | ON/OFF button | | | | |

## DESCRIPTION OF THE APPLIANCE AND ITS ACCESSORIES

Look at Figure [A] in the illustration section to check the content of the packaging. All the figures are found on the inside pages of the cover.

1. Connector to charge or use the appliance connected to the mains
2. Handle
3. button
4. Blade locking device
5. Charge and operating LED (Green)
6. Adjustable comb (4-7-10-13-16-19 mm)
7. Adjustable comb (21-24-27-30-33-36mm)
8. Adjustment button
9. AC/DC adaptor with power cable
10. Comb for cleaning
11. Lubricating oil

TD. Technical data

For the appliance features, refer to the external packaging.
Use only the supplied accessories.

## CHARGING THE APPLIANCE

Charge the appliance for 12 hours before using it for the first time and subsequently for 90 minutes. The appliance can operate for about 45 minutes when fully charged. While charging, the charging LED (5) will be red and when the product is flat the green LED will turn red and blink. Always make sure the appliance is completely dry before using and charging it.

- Switch the appliance off by pressing the button (3).
- Insert the adaptor (9) into an electrical socket.
- Connect the charging cable (9) to the connector (1) at the base of the hair trimmer. The charging LED (5) will turn blue.

Do not keep the appliance always connected to the socket.
Always switch off and unplug the hair trimmer after use and after charging.
To preserve the battery life of the hair trimmer:

- Do not charge every day. It is recommend to discharge the battery completely every six months and then charge it for 12 hours.
- Do not exceed the recommended charging time. Excessive charging will reduce the durability of the rechargeable batteries.
- If the product will not be used for a long period of time it must be charged for 12 hours before putting it away.

## OPERATING INSTRUCTIONS

**ATTENTION! Never use the appliance if the blades are damaged or the blade locking device does not work properly.**

**Warning: Never use the appliance on wet hair.**

Make sure the hair is dry and clean, with no trace of hairspray, hair mousse or gel. Then brush the hair in the direction of growth to remove all knots.

**ATTENTION! Switch the appliance off before changing any accessories.**

**USING THE ADJUSTABLE COMB (6 AND 7)**

Follow these instructions to insert the adjustable comb (6 or 7):

- Slide the adjustable comb (6 or 7) on the guiding grooves of the appliance until it clicks into

place.
- Make sure the comb (6 or 7) is inserted properly into the guiding grooves on both sides.
- Once the adjustable comb (6 or 7) is attached, the appliance has 12 different hair length settings:

| ADJUSTABLE COMB (6) | |
|---|---|
| **Comb settings** | **Length obtained** |
| 1 | 4mm |
| 2 | 7mm |
| 3 | 10mm |
| 4 | 13mm |
| 5 | 16mm |
| 6 | 19mm |

| ADJUSTABLE COMB (7) | |
|---|---|
| **Comb setting** | **Length obtained** |
| 7 | 21mm |
| 8 | 24mm |
| 9 | 27mm |
| 10 | 30mm |
| 11 | 33mm |
| 12 | 36mm |

- Adjust the comb (6 or 7) to the desired length by pressing the adjustment button (8) and sliding it to the desired length setting.
- Switch the appliance on by pressing the ⏻ button (3). Always switch the appliance off when not in use.

**USEFUL RECOMMENDATIONS**
- Start with the highest setting of the adjustable comb and gradually decrease it until you have the desired hair length.
- For optimal results, use the appliance in the opposite direction of hair growth.
- Move the appliance in different directions (upwards, downwards and sideways) as not all hair grows in the same direction.
- If a lot of hair accumulates in the adjustable comb (6 or 7), remove the latter from the appliance and blow and/or shake the hair out.
- Take note of the hair length settings used to create a certain style as a reminder for future sessions.

**USING THE APPLIANCE WITHOUT THE ADJUSTABLE COMB (6 OR 7)**

The appliance can also be used without the adjustable comb (6 or 7) to trim hair very close to the skin (0.5 mm) or shape around the nape of the neck and the area around the ears.

**Warning: When the appliance is used without the adjustable comb (6 or 7) it will cut very close to the scalp.**

- Remove the adjustable comb (6 or 7) by pressing the adjustment button (8) and sliding the adjustable comb (6 or 7) off the appliance.

## MAINTENANCE

⚠ **ATTENTION! Always turn off the appliance before cleaning and replacing the accessories! Make sure that any components that have been cleaned with a damp cloth are completely dry before using them again or putting them away!**

⚠ **WARNING: before every use of the product lubricate the blades well along their entire length using the oil (11) supplied in the package. At the end of every use clean the blades with the comb (10) supplied and lubricate them again.**

Clean the appliance immediately after each use and when there is hair or dirt trapped in the blade locking device.
- Do not clean the appliance with abrasive powders or liquids, such as alcohol or petrol.
- Do not place the appliance in water or any other form of liquid to prevent damaging it.

**BLADE LOCKING DEVICE**
- Switch the appliance off and disconnect the adaptor plug (9).
- Remove the adjustable comb (6 or 7) by pressing the adjustment button (8) and sliding the adjustable comb (6 or 7) off the appliance.
- Push the middle part of the blade locking device (4) upwards with your thumb until it opens **[Fig. B1]**, then remove it from the appliance.
- Be careful not to drop the blade locking device (4).
- Clean the blade locking device (4) and the inside of the appliance with the brush supplied **[Fig. B2]**.
- Place the tab of the blade locking device (4) into the slot and snap the unit in position **[Fig. B3]**.

## TROUBLESHOOTING

| PROBLEM | CAUSE | SOLUTION |
|---|---|---|
| The blades don't slide | Failed blade lubrication | Clean with the brush and lubricate with the oil supplied |
| The blades get hot | Failed blade lubrication | Clean with the brush and lubricate with the oil supplied |

## DISPOSAL

The product is packaged in recyclable materials. Dispose of packaging in accordance with the environmental protection standards.

Pursuant to Art. 26 of Italian Legislative Decree no. 49 of 14 March 2014 “Implementation of Directive 2012/19/EU on waste electrical and electronic equipment (WEEE)”, the crossed bin symbol on the appliance or its packaging indicates that the product must be disposed of separately from other waste at the end of its useful life.

The user must therefore take the appliance to an appropriate recycling centre for electrical and electronic equipment. Alternatively, instead of handling the disposal, the appliance can be handed over to the retailer when a new, equivalent appliance is purchased. Retailers of electronic products having a sales area of at least 400 m2 can also be handed electronic products that are to be disposed of measuring less than 25 cm, free of charge and with no obligation to buy. Appropriate separate collection for the subsequent procedure for the decommissioned appliance for recycling, which includes treatment and environmentally friendly disposal helps prevent adverse effects on the environment and health and promotes reusing and/or recycling materials that the appliance consists of.

## DISPOSING OF THE BATTERY

NI-MH

This product contains a rechargeable Ni-MH battery.

**Warning:**
**Do not dispose of the batteries in domestic waste: they must be disposed of separately.**
Remove the batteries from the appliance
Dispose of the batteries at a specific collection centre.

**REMOVING THE BATTERIES**

Contact an authorised IMETEC assistance centre for the battery to be removed.

## ASSISTANCE AND WARRANTY

The appliance is guaranteed for a period of 2 years from the date of purchase. Evidence shall be constituted by the date indicated on the receipt/invoice (provided it is legible), unless the buyer can prove that the delivery occurred later. In the case of a defective product existing prior to the date of delivery, IMETEC guarantees to repair or replace the appliance at no cost, unless one of the two solutions is disproportionate to the other. The buyer has the obligation to notify an IMETEC Service Centre of the non-conformity within two months after discovering the defect.
The warranty does not cover any part that may be defective due to:

a. Damage from transport or accidental drops,
b. Incorrect installation or inadequate electrical system,
c. Repairs or alterations made by unauthorised personnel,
d. Poor or incorrect maintenance and cleaning,
e. Product and/or product parts subject to wear and/or consumables,
f. Failure to comply with the appliance’s operating instructions negligent or careless use.

The list above is purely indicative and not exhaustive and in any case, this warranty shall not cover all circumstances that cannot be attributed to manufacturing defects of the appliance. The warranty also does not cover any case of improper use of the appliance and professional use.
IMETEC declines all responsibility for any damage that may directly or indirectly be caused to persons, property and pets as a result of failure to comply with all the instructions provided in the Instructions and Warnings Manual regarding appliance installation, use and maintenance.
This is without prejudice to any contractual warranty claims against the seller.

**Methods of support**

Appliance repairs must be carried out by an IMETEC Service Centre. If the faulty appliance is under warranty, it must be sent to the Service Centre together with a fiscal document that attests the date of sale or delivery.

**MODE D'EMPLOI DE LA TONDEUSE À CHEVEUX**

*Cher client, IMETEC vous remercie d'avoir choisi ce produit.*

## ATTENTION ! Instructions et mises en garde pour une utilisation sûre

**Avant d'utiliser l'appareil, veuillez lire attentivement les instructions d'utilisation et, en particulier, les avertissements concernant la sécurité et les respecter. Conservez ce manuel ainsi que le guide illustré s'y rapportant, pour toute la durée de vie de l'appareil, à des fins de consultation. En cas de cession de l'appareil à un tiers, veuillez lui fournir également toute la documentation.**

**REMARQUE : si lors de la lecture de ce mode d'emploi certaines parties sont difficiles à comprendre ou en cas de doutes, avant d'utiliser l'appareil, veuillez contacter la société à l'adresse indiquée sur la dernière page.**

## INDEX

Consignes de sécurité....11
Instructions pour l'utilisation des piles en toute sécurité 13
Légende des symboles....13
Description de l'appareil et des accessoires....13
Charge de l'appareil....13
Instructions pour l'utilisateur....14
Entretien....14
Problèmes et solutions....15
Élimination....15
Élimination de la batterie....15
Assistance et garantie....15
Guide illustré....V
Données techniques....V

## CONSIGNES DE SÉCURITÉ

- **Après avoir sorti l'appareil de l'emballage, vérifier l'intégrité de la marchandise en se référant au schéma, ainsi que l'éventuelle présence de dégâts dus au transport. En cas de doute, ne pas utiliser l'appareil et contacter le service d'assistance agréé.**
- **Le matériel d'emballage n'est pas un jouet pour les enfants ! Tenir le sac plastique hors de portée des enfants ; risque d'étouffement !**
- **Avant de brancher l'appareil, vérifier que les caractéristiques de la tension de réseau indiquées dans les données techniques d'identification de l'appareil correspondent bien à celles du réseau électrique disponible. Les données techniques d'identification se trouvent sur l'appareil (TD) et sur l'adaptateur (9).**
- **Le présent appareil doit être utilisé uniquement pour l'usage pour lequel il a été conçu, c'est-à-dire en tant que tondeuse à cheveux à usage domestique. Toute autre utilisation est considérée comme non conforme et donc dangereuse.**
- **En cas d'utilisation de l'appareil dans une salle de bains, débrancher la fiche d'alimentation après l'utilisation, car la proximité de l'eau représente un risque même lorsque**

l'appareil est éteint.

- Afin de garantir plus de protection, il est conseillé d'installer dans le circuit électrique alimentant la salle de bains un dispositif à courant différentiel dont le courant différentiel de fonctionnement nominal ne dépasse pas 30 mA (idéalement 10 mA). Demandez conseil à votre installateur à ce sujet.

ATTENTION : ne pas utiliser cet appareil à proximité de baignoires, de douches, de lavabos ou de tout autre récipient contenant de l'eau. Ne jamais plonger l'appareil dans l'eau.

- Cet appareil peut être utilisé par les enfants de plus de 8 ans et les personnes possédant des capacités physiques, sensorielles ou mentales réduites, ou sans expérience ni connaissance spécifique, à condition qu'ils bénéficient d'une surveillance appropriée ou qu'ils soient instruits de l'utilisation de l'appareil en toute sécurité et qu'ils se rendent compte des dangers qui y sont liés. Les enfants ne doivent pas jouer avec l'appareil. Les opérations de nettoyage et d'entretien ne doivent pas être effectuées par des enfants sans surveillance.

  ⃠ NE PAS utiliser l'appareil avec les mains mouillées ou les pieds humides ou nus.

  ⃠ NE PAS tirer le câble d'alimentation ou l'appareil pour débrancher la fiche de la prise électrique.

  ⃠ NE PAS exposer l'appareil à l'humidité ou à l'effet d'agents atmosphériques (pluie, soleil).

- Débrancher toujours la fiche de l'alimentation électrique avant de nettoyer ou d'effectuer l'entretien de l'appareil ou s'il n'est pas utilisé.
- En cas de panne ou de mauvais fonctionnement de l'appareil, l'éteindre et ne pas l'altérer. Pour toute réparation, s'adresser uniquement à un centre d'assistance technique agréé.
- Si le cordon d'alimentation est endommagé, il doit être remplacé par un centre d'assistance technique agréé, de façon à éviter tout risque.
- L'appareil doit être utilisé uniquement pour des cheveux humains. Ne pas l'utiliser pour des animaux ou pour des perruques et cheveux postiches synthétiques.
- Toujours éteindre l'appareil et débrancher la fiche de la prise de courant après utilisation ou après l'opération de recharge.
- Utiliser, recharger et conserver l'appareil à une température comprise entre 10 °C et 35 °C.

## INSTRUCTIONS POUR L'UTILISATION DES PILES EN TOUTE SÉCURITÉ

- **L'appareil est doté de piles qui ne sont pas remplaçables par l'utilisateur. N'essayez pas de remplacer vous-même ces piles. Pour obtenir des informations relatives à la réparation ou au remplacement des piles, contacter le service d'assistance clients.**
- **Ne pas recharger les piles qui ne sont pas rechargeables.**
- **Ne pas effectuer la recharge des piles rechargeables avec des appareils qui ne sont pas spécifiquement indiqués ou selon des modalités autres que celles indiquées dans les instructions.**
- **Ne jamais exposer les piles à une chaleur excessive comme celle qui est provoquée par les rayons du soleil, le feu ou des sources similaires : il existe un risque élevé de fuites d'acide ! Le non respect de ces indications peut comporter l'endommagement et éventuellement, l'explosion des piles.**
- **Ne pas démonter, ne pas jeter dans un feu ou court-circuiter les piles.**

**Toujours tenir les piles hors de la portée des enfants. En cas d'ingestion, les piles peuvent causer des dangers mortels. Conserver donc les piles dans un endroit inaccessible aux jeunes enfants. En cas d'ingestion d'une pile, consulter immédiatement un médecin ou le centre anti-poison local.**

**L'acide contenu dans les piles est corrosif. Éviter le contact avec la peau, les yeux ou les vêtements.**

- **Enlever les piles de l'appareil avant de l'éliminer.**
- **L'appareil doit être débranché de la prise de courant lorsque vous enlevez les piles.**
- **Éliminer les piles en les remettant à un centre de collecte spécifique.**

## LÉGENDE DES SYMBOLES

| | | | | | |
|---|---|---|---|---|---|
| ⚠ | Mise en garde | ⊘ | Interdiction générique | ⧈ | Classe de protection II |
| ⏻ | Bouton ON/OFF | | | | |

## DESCRIPTION DE L'APPAREIL ET DES ACCESSOIRES

Regarder la Figure [A], dans la partie des illustrations pour contrôler le contenu de l'emballage. Toutes les figures se trouvent sur les pages internes de la couverture.

1. Connexion pour recharge directe ou fonctionnement sur secteur
2. Poignée
3. Bouton ⏻
4. Bloc lames
5. Voyant de charge et de fonctionnement (vert)
6. Peigne réglable (4-7-10-13-16-19 mm)
7. Peigne réglable (21-24-27-30-33-36mm)
8. Touche de réglage
9. Adaptateur AC/DC avec cordon d'alimentation
10. Peigne pour le nettoyage
11. Huile lubrifiante

TD. Données Techniques

Pour les caractéristiques de l'appareil, consulter l'extérieur de l'emballage.
Utiliser uniquement avec les accessoires fournis.

## CHARGE DE L'APPAREIL

Charger l'appareil 12 heures avant de commencer à l'utiliser pour la première fois et 90 minutes les fois suivantes. L'appareil complètement chargé a une autonomie d'environ 45 minutes. Pendant la recharge, la LED du voyant de recharge (5) est rouge, lorsque le produit est déchargé, la LED passe du vert au rouge et clignote. Avant l'utilisation et la recharge, toujours s'assurer que l'appareil soit parfaitement sec.

- Éteindre l'appareil en appuyant sur le bouton ⏻ (3).
- Introduire l'adaptateur (9) dans une prise de courant.
- Connecter le câble de recharge (9) dans la connexion (1) située dans la partie inférieure de la tondeuse à cheveux. Le voyant de recharge (5) s'allume en bleu.

Ne pas laisser l'appareil toujours branché à la prise électrique murale.
Toujours éteindre la tondeuse à cheveux et débrancher la fiche de la prise de courant après l'utilisation et après l'opération de recharge.
Pour garantir la durée de vie de la batterie de la tondeuse à cheveux :

- Ne pas la recharger tous les jours. Il est conseillé de décharger complètement la batterie tous les six mois, puis de la recharger pendant 12 heures.
- Ne pas dépasser le temps de charge recommandé de l'appareil. Une charge excessive réduit la durée de vie des batterie rechargeables.
- En cas d'inutilisation du produit pendant une longue période de temps, recharger ce dernier pendant 12 heures avant de le placer dans son lieu de stockage.

## INSTRUCTIONS POUR L'UTILISATEUR

**ATTENTION ! Ne jamais utiliser l'appareil si les lames sont endommagées ou si le bloc lames ne fonctionne pas correctement.**

**Mise en garde : Ne jamais utiliser l'appareil sur des poils mouillés.**

S'assurer d'avoir les cheveux secs, propres et sans traces de laque, de mousse ou de gel, puis les brosser dans la direction de pousse des cheveux en défaisant tous les nœuds.

**ATTENTION ! Éteindre l'appareil avant de changer tout accessoire.**

### UTILISATION DU PEIGNE RÉGLABLE (E ET 7)

Pour introduire le peigne réglable (6 ou 7), suivre les indications suivantes :

- Faire glisser le peigne réglable (6 ou 7) sur les rainures d'encastrement de l'appareil jusqu'à entendre un « clic ».
- Vérifier que le peigne (6 ou 7) soit inséré correctement dans les rainures d'encastrement des deux côtés.
- Avec le peigne réglable (6 et 7) inséré, l'appareil dispose de 12 configurations différentes pour la longueur des cheveux.

| PEIGNE RÉGLABLE (6) | |
|---|---|
| **Réglage du peigne** | **Longueur obtenue** |
| 1 | 4 mm |
| 2 | 7 mm |
| 3 | 10 mm |
| 4 | 13 mm |
| 5 | 16 mm |
| 6 | 19 mm |

| PEIGNE RÉGLABLE (7) | |
|---|---|
| **Réglage du peigne** | **Longueur obtenue** |
| 7 | 21 mm |
| 8 | 24 mm |
| 9 | 27 mm |
| 10 | 30 mm |
| 11 | 33 mm |
| 12 | 36 mm |

- Régler le peigne (6 ou 7) à la longueur de coupe souhaitée en appuyant sur la touche de réglage (8) et le faire glisser sur la configuration de longueur désirée.
- Allumer l'appareil en appuyant sur le bouton ⏻ (3). Toujours éteindre l'appareil lorsqu'il n'est pas utilisé.

### CONSEILS UTILES

- Commencer par la configuration supérieure du peigne réglable, puis réduire progressivement la configuration de la longueur des poils.
- Pour obtenir un résultat optimal, utiliser l'appareil dans le sens contraire au sens de la pousse des poils ou des cheveux.
- Vu que tous les poils ne poussent pas du même côté, il faut que l'appareil suivent plusieurs directions (vers le haut, vers le bas ou transversalement).
- En cas d'accumulation excessive de poils dans le peigne réglable (6 ou 7), extraire ce dernier de l'appareil et souffler dessus et/ou le secouer pour faire sortir les poils accumulés.
- Noter les configurations de la longueur de poils utilisées pour une coupe donnée, de manière à disposer d'un mémo pour de futures coupes.

### UTILISATION SANS LE PEIGNE RÉGLABLE (6 OU 7)

Si on le souhaite, il est possible d'utiliser l'appareil sans le peigne réglable (6 ou 7) pour couper le cheveux très près de la peau (0,5 mm) ou pour redéfinir les contours de la nuque et la zone située autour des oreilles.

**Mise en garde : Lorsque vous utilisez l'appareil sans le peigne réglable (6 ou 7), celui-ci coupe très près du cuir chevelu.**

- Pour enlever le peigne réglable (6 ou 7), appuyer sur la touche de réglage (8) et ôter le peigne réglable (6 ou 7) de l'appareil.

## ENTRETIEN

**ATTENTION ! Avant tout nettoyage ou remplacement des accessoires, éteindre l'appareil ! Avant de réutiliser l'appareil ou de le remettre dans son lieu de stockage, s'assurer que tous les composants soient propres, en les nettoyant avec un chiffon humide, et qu'ils soient parfaitement secs !**

**ATTENTION ! avant chaque utilisation du produit, bien lubrifier les lames sur toute leur longueur à l'aide de l'huile (11) présente dans l'emballage. À la fin de chaque utilisation, nettoyer les lames avec le peigne (10) fourni et les lubrifier à nouveau.**

Nettoyer immédiatement l'appareil après chaque utilisation et en cas d'accumulation de poils ou de saleté dans le bloc lames et à l'intérieur.

- Ne pas utiliser de poudres ou de liquides abrasifs tels que de l'alcool ou de l'essence pour nettoyer l'appareil.
- Afin d'éviter tout dommage, ne pas plonger l'appareil dans l'eau ou dans tout autre liquide.

### BLOC LAMES

- Éteindre l'appareil et débrancher la fiche de l'adaptateur (9).
- Enlever le peigne réglable (6 ou 7) en appuyant sur la touche de réglage (8) et retirer le peigne réglable (6 ou 7) de l'appareil.
- Appuyer sur la partie centrale du bloc lames (4) en poussant vers le haut avec le pouce jusqu'à ce qu'il s'ouvre **[Fig. B1]**, puis l'enlever de l'appareil.

- Prendre garde de ne pas faire tomber le bloc lames (4) par terre.
- Nettoyer le bloc lames (4) et la partie interne de l'appareil avec la brosse fournie **[Fig. B2]**.
- Placer la languette du bloc lames (4) dans la fente et enclencher l'unité en position **[Fig. B3]**.

## PROBLÈMES ET SOLUTIONS

| PROBLÈME | CAUSE | SOLUTION |
|---|---|---|
| Les lames ne glissent pas | Absence de lubrification des lames | Nettoyer avec la brosse et lubrifier avec l'huile fournie |
| Les lames s'échauffent | Absence de lubrification des lames | Nettoyer avec la brosse et lubrifier avec l'huile fournie |

## ÉLIMINATION

L'emballage du produit est composé de matériaux recyclables. Il doit être éliminé conformément aux normes en vigueur en matière de protection de l'environnement.

Conformément à l'art. 26 du décret législatif n° 49 du 14 mars 2014 « Application de la directive 2012/19/UE relative aux déchets d'équipements électriques et électroniques (DEEE) », le symbole de la poubelle barrée reporté sur l'appareil ou sur son emballage indique qu'à la fin de sa vie utile, le produit doit être collecté séparément des autres déchets.

L'utilisateur devra donc remettre l'appareil arrivé en fin de vie aux centres communaux appropriés de collecte sélective des déchets électrotechniques et électroniques. En alternative à la gestion autonome, vous pouvez remettre l'équipement que vous souhaitez éliminer au revendeur au moment de l'achat d'un nouvel équipement de type équivalent. Vous pouvez également remettre gratuitement, sans obligation d'achat, les produits électroniques à éliminer dont les dimensions sont inférieures à 25 cm auprès des revendeurs de produits électroniques qui possèdent une surface de vente minimale de 400 m2. La collecte sélective appropriée pour l'envoi ultérieur de l'équipement hors service au recyclage, au traitement et à l'élimination compatible avec l'environnement, contribue à éviter les effets négatifs possibles sur l'environnement et sur la santé et favorise la réutilisation et/ou le recyclage des matériaux constituant l'équipement.

## ÉLIMINATION DE LA BATTERIE

Ni-MH

Ce produit contient une batterie rechargeable de type Ni-MH.

**Mise en garde :**
**Ne pas jeter les piles dans les déchets domestiques : elles doivent être éliminées à part.**
Enlever les piles de l'appareil.Éliminer les piles en les remettant à un centre de collecte spécifique.

**SUPPRESSION DES PILES**

Pour la suppression des piles, contacter un centre d'assistance agréé IMETEC.

## ASSISTANCE ET GARANTIE

L'appareil est garanti pour une période de deux ans à compter de la date de livraison. La date reportée sur le reçu/facture fait foi (à condition d'être clairement lisible), à moins que l'acheteur ne prouve que la livraison est ultérieure. En cas de défaut du produit antérieur à la date de livraison, IMETEC garantit la réparation ou le remplacement gratuit de l'appareil, à moins que l'une des deux solutions ne s'avère disproportionnée par rapport à l'autre. L'acheteur est tenu de notifier à un Centre d'assistance IMETEC le défaut de conformité dans un délai maximum de deux mois à compter de la constatation du défaut considéré.

La garantie ne couvre pas toutes les pièces s'avérant défectueuses à cause de :

a. Dégâts dus au transport ou à des chutes accidentelles,
b. Installation erronée ou système électrique inadapté,
c. Réparations ou modifications effectuées par un personnel non autorisé,
d. Entretien et nettoyage effectués de manière incorrecte ou non effectués,
e. Produit et/ou parties du produit sujettes à l'usure et/ou consommables,
f. Non-respect des instructions de fonctionnement de l'appareil, négligence ou manque d'attention lors de l'utilisation.

La liste ci-dessus n'est fournie qu'à titre d'exemple et n'est pas exhaustive, car la présente garantie est de toute manière exclue dans toutes les circonstances dont il est impossible de prouver qu'elles découlent de défauts de fabrication de l'appareil. La garantie déchoit également en cas d'utilisation impropre de l'appareil et d'usage professionnel. IMETEC décline toute responsabilité liée à d'éventuels dommages directs ou indirects susceptibles d'être causé à des personnes, des choses ou des animaux domestiques suite au non respect de toutes les prescriptions indiquées dans la « Notice d'instructions et de mises en garde » spécifique en matière d'installation, d'utilisation et d'entretien de l'appareil. Les actions contractuelles de garantie vis-à-vis du vendeur font exception.

**Modalités d'assistance**

La réparation de l'appareil doit être effectuée dans un Centre d'Assistance IMETEC. S'il est sous garantie, l'appareil défectueux devra être remis au Centre d'assistance accompagné d'un document fiscal attestant sa date d'achat ou de livraison.

**MANUAL DE INSTRUCCIONES PARA EL USO DEL CORTAPELO**
*Estimado cliente: IMETEC le agradece por haber elegido este producto.*

## ¡ATENCIÓN! Instrucciones y advertencias para un uso seguro

**Antes de utilizar el aparato, lea atentamente las instrucciones para el uso y en concreto las advertencias para la seguridad, ateniéndose siempre a ellas. Conserve este manual, junto con la guía ilustrativa durante toda la vida útil del aparato, para poder consultarlo cada vez que sea necesario. En caso de cesión del aparato a terceros, entregue también todos los documentos.**

**NOTA: si al leer este manual de instrucciones para el uso alguna de sus partes resultara difícil de entender o si surgieran dudas, antes de usar el producto contáctese con la empresa en la dirección indicada en la última página.**

## ÍNDICE


Advertencias de seguridad .....16
Instrucciones para el uso seguro de las pilas ..17
Referencia de símbolos .....18
Descripción del aparato y de los accesorios...18
Carga del aparato .....18
Instrucciones para el usuario .....18
Mantenimiento .....19
Problemas y soluciones . . . . . .19
Eliminación .....20
Eliminación de la pila .....20
Asistencia y garantía .....20
Guía ilustrativa ..... V
Datos técnicos ..... V


## ADVERTENCIAS DE SEGURIDAD

- **Después de haber sacado el aparato del embalaje, compruebe que esté íntegro conforme al dibujo y que no haya sufrido daños durante el transporte. En caso de duda, no utilice el aparato y póngase en contacto con el servicio de asistencia autorizado.**
- **¡Los materiales del embalaje no son juguetes para los niños! Mantenga la bolsa de plástico fuera del alcance de los niños; ¡riesgo de asfixia!**
- **Antes de conectar el aparato, controle que los datos de la tensión de red indicados en los datos técnicos de identificación correspondan con los de la red eléctrica disponible. Los datos técnicos de identificación se encuentran en el aparato (TD) y en el alimentador (9).**
- **Este aparato debe utilizarse exclusivamente para el uso para el cual ha sido diseñado, es decir, como cortapelo para uso doméstico. Cualquier otro uso se considera impropio y por tanto peligroso.**
- **Si el aparato se utiliza en cuartos de baño, desenchúfelo después del uso, puesto que la cercanía al agua representa un peligro incluso cuando el aparato está apagado.**

- **Para asegurar una protección más adecuada, se recomienda instalar en el circuito eléctrico que alimenta el cuarto de baño un dispositivo de corriente diferencial, cuya corriente diferencial de funcionamiento nominal no supere los 30 mA (el valor ideal es de 10 mA). Pida a su instalador sugerencias al respecto.**

**ATENCIÓN: No use este aparato en las cercanías de una bañera, ducha, fregaderos u otros recipientes que contienen agua. Nunca sumerja el aparato en líquidos.**

- **Este aparato puede ser utilizado por menores de edad siempre y cuando tengan más de 8 años, y por personas con capacidades físicas, sensoriales o mentales reducidas o inexpertas, solo si cuentan con la supervisión adecuada o han recibido instrucción en cuanto al uso en condiciones de seguridad e información sobre los riesgos que presenta el producto. Cerciórese de que los niños no jueguen con el aparato. La limpieza y el mantenimiento del aparato no puede ser llevada a cabo por niños sin la supervisión de un adulto.**

  **⃠ NO utilice el aparato con las manos mojadas o los pies húmedos o descalzos.**

  **⃠ NO tire del cable de alimentación o del aparato mismo, para desenchufarlo de la toma de corriente.**

  **⃠ NO exponga el aparato a la humedad o al efecto de los agentes atmosféricos (lluvia, sol).**

- **Desenchufe el aparato de la alimentación eléctrica antes de llevar a cabo operaciones de limpieza o mantenimiento, o si no va a utilizarse.**
- **En caso de avería o problemas de funcionamiento del aparato, apáguelo y no lo manipule indebidamente. Si es preciso repararlo, diríjase únicamente a un centro de asistencia técnica autorizado.**
- **Si el cable de alimentación está dañado, hágalo sustituir en un Centro de Asistencia Técnico autorizado, para prevenir cualquier riesgo.**
- **El aparato debe utilizarse únicamente para pelo humano. No lo utilice para animales o pelucas o peluquines de material sintético.**
- **Apague y desenchufe siempre el aparato después del uso y de la operación de carga.**
- **Utilice, cargue y conserve el aparato a una temperatura de entre 10 y 35 °C.**

## INSTRUCCIONES PARA EL USO SEGURO DE LAS PILAS

- **El aparato tiene pilas que no puede sustituir el usuario. ⃠ No trate de sustituir estas pilas por su cuenta. Para mayor información acerca de la reparación o sustitución de las pilas, póngase en contacto con el Servicio de asistencia clientes.**
- **⃠ No recargue las pilas no recargables.**
- **⃠ No recargue las pilas recargables con equipos no indicados para esto o con**

**modalidades diferentes a las indicadas en las instrucciones.**

- **Nunca exponga las pilas a un calor excesivo como el provocado por los rayos solares, el fuego o fuentes similares: ¡existe un elevado riesgo de escape de ácido! El no respeto de estas indicaciones puede provocar daños y posible explosión de las pilas.**
- **No desmonte, eche en el fuego o ponga en cortocircuito las pilas.**

**Mantenga siempre las pilas lejos del alcance de los niños. En caso de ingestión, las pilas pueden causar peligros mortales. Por tanto, conserve las pilas lejos del alcance de los niños. En caso de ingestión de una pila, consulte de inmediato con un médico o con el centro antiveneno local.**

**El ácido contenido en las pilas es corrosivo. Evite el contacto con la piel, los ojos o la ropa.**

- **Quite las pilas del aparato antes de eliminarlo.**
- **El equipo se debe desconectar de la toma de corriente cuando se quitan las pilas.**
- **Elimine las pilas en un centro de recogida específico.**

## REFERENCIA DE SÍMBOLOS

| | | | | | |
|---|---|---|---|---|---|
| | Advertencia | | Prohibición genérica | | Clase de protección II |
| | Botón ON/OFF | | | | |

## DESCRIPCIÓN DEL APARATO Y DE LOS ACCESORIOS

Para controlar el contenido del embalaje, consulte la Figura [A] en la sección de las ilustraciones. Todas las figuras se encuentran en las páginas internas de la cubierta.

1. Conexión de carga directa o funcionamiento con red de alimentación
2. Mango
3. Botón
4. Unidad de cuchillas
5. Luz indicadora de carga y de funcionamiento (verde)
6. Peine regulable (4-7-10-13-16-19 mm)
7. Peine regulable (21-24-27-30-33-36 mm)
8. Botón de regulación
9. Adaptador CA/CC con cable de alimentación
10. Peine de limpieza
11. Aceite lubricante

TD. Datos Técnicos.

Para las características del aparato consulte el empaque exterior.
Utilícelo solo con los accesorios suministrados de serie.

## CARGA DEL APARATO

Cargue el aparato durante 12 horas antes de comenzar a usarlo la primera vez y seguidamente durante 90 minutos. El aparato completamente cargado tiene una autonomía de unos 45 minutos. Durante la recarga el led del indicador de carga (5) es de color rojo, cuando el producto está descargado el led pasa de verde a rojo y parpadea. Antes de usar y de recargar el aparato, asegúrese siempre de que la base y el aparato estén completamente secos.

- Para apagar el aparato, presione el botón (3).
- Conecte el adaptador (9) en una toma de corriente.
- Conecte el cable de carga (9) en la conexión (1) ubicada en la parte más baja del cortapelo. La luz de carga (5) se enciende a color azul.

No mantenga el aparato enchufado siempre en la toma.
Apague y desenchufe siempre el cortapelo después del uso y de la operación de carga.
Para conservar la duración de la pila del aparato:

- No lo recargue todos los días. Se recomienda descargar completamente la batería cada seis meses, y recargarla entonces durante 12 horas.
- No supere el tiempo de carga recomendado del aparato. La carga excesiva reduce la duración de las pilas recargables.
- Si no se utilizará el producto durante un período prolongado, recárguelo durante 12 horas antes de guardarlo.

## INSTRUCCIONES PARA EL USUARIO

**¡ATENCIÓN! Nunca use el aparato si las cuchillas están dañadas o si la unidad de cuchillas no funciona correctamente.**

**Advertencia: Nunca use el aparato para cortar pelo mojado.**

Cerciórese de que el pelo esté seco, limpio y sin laca, espuma ni gel, luego cepille en la dirección de crecimiento desenredando todos lo nudos.

**¡ATENCIÓN! Apague el aparato antes de cambiar cualquier accesorio.**

**USO DEL PEINE REGULABLE (6 Y 7)**

Para colocar el peine regulable (6 o 7) siga las siguientes indicaciones:

- Deslice el peine regulable (6 o 7) por el canal de encaje hasta oír un chasquido.
- Cerciórese de que el peine (6 o 7) esté encastrado correctamente en ambos lados.
- Al instalar el peine regulable (6 y 7), se dispone de 12 configuraciones distintas para las diversas longitudes del pelo:

| PEINE REGULABLE (6) | |
|---|---|
| **Configuración del peine** | **Longitud obtenida** |
| 1 | 4mm |
| 2 | 7mm |
| 3 | 10mm |
| 4 | 13mm |
| 5 | 16mm |
| 6 | 19mm |

| PEINE REGULABLE (7) | |
|---|---|
| **Configuración del peine** | **Longitud obtenida** |
| 7 | 21mm |
| 8 | 24mm |
| 9 | 27mm |
| 10 | 30mm |
| 11 | 33mm |
| 12 | 36mm |

- Regule el peine (6 o 7) en la longitud de corte deseada presionando el botón de regulación (8) y deslícelo hasta la configuración deseada.
- Encienda el aparato presionando el botón ⏻ (3). Apáguelo siempre cuando no lo esté usando.

**RECOMENDACIONES ÚTILES**

- Empiece con la configuración más alta del peine distanciador y reduzca gradualmente la configuración de la longitud del pelo.
- Para obtener el resultado ideal, utilice el aparato en la dirección opuesta a la dirección de crecimiento del pelo.
- Puesto que no todo el pelo crece en la misma dirección, el aparato debe seguir varias direcciones (hacia arriba, hacia abajo o transversal).
- Si en el peine regulable (6 o 7) se acumula mucho pelo, quite el peine del aparato y sóplelo o sacúdalo para que el pelo acumulado salga.
- Anote la configuración de la longitud del pelo usada al realizar un determinado corte para recordarla en usos futuros.

**USO SIN EL PEINE REGULABLE (6 O 7)**

Si así lo desea, se puede usar el aparato sin peines regulables (6 o 7) para cortar el cabello al ras de la piel (0.5mm) o para redefinir los contornos de la nuca y de las orejas.

**Advertencia: Cuando se usa el aparato sin peines regulables (6 o 7), se cortará mucho más cerca del cuero cabelludo.**

- Para quitar el peine regulable (6 o 7), presione el botón de regulación (8) y deslícelo hasta lograrlo.

## MANTENIMIENTO

⚠ **¡ATENCIÓN! Antes de limpiar y cambiar los accesorios, ¡apague siempre el aparato! ¡Asegúrese de que todos los componentes que se han limpiado con un paño humedecido se sequen por completo antes de utilizarlos o de guardarlos!**

⚠ **¡ATENCIÓN! antes de usar el producto, lubrique bien toda la superficie de las cuchillas utilizando el aceite (11) incluido en el paquete. Al final de cada uso, limpie las cuchillas con el peine (10) suministrado y lubríquelas de nuevo.**

Limpie el aparato después de cada uso o cuando en la unidad de cuchillas y en su interior se acumulen pelos o suciedades.

- No use polvos o líquidos abrasivos, como alcohol o gasolina para limpiar el aparato.
- No sumerja el aparato en el agua ni en ningún otro líquido para evitar causar daños.

**UNIDAD DE CUCHILLAS**

- Apague el aparato y desconecte el enchufe del adaptador (9).
- Quite el peine regulable (6 o 7) presionando el botón de regulación (8) y deslizándolo hasta lograrlo.
- Presione la parte central de la unidad de cuchillas (4) hacia arriba usando el pulgar hasta que se abra **[Fig. B1]**, entonces quítela del aparato.
- No deje caer la unidad (4).
- Limpie la unidad de cuchillas (4) y la parte interior del aparato con el cepillo suministrado **[Fig. B2]**.
- Coloque la lengüeta de la unidad de cuchillas (4) en la hendidura y ponga la unidad en la posición correcta **[Fig. B3]**.

## PROBLEMAS Y SOLUCIONES

| PROBLEMA | CAUSA | SOLUCIÓN |
|---|---|---|
| Las cuchillas no se deslizan | Cuchillas sin lubricar | Limpie con un cepillo pequeño y lubrique con el aceite suministrado con el producto |
| Las cuchillas se calientan | Cuchillas sin lubricar | Limpie con un cepillo pequeño y lubrique con el aceite suministrado con el producto |

## ELIMINACIÓN

El embalaje del producto está hecho con materiales reciclables. Elimínelo conforme a las normas de protección ambiental.

En virtud del art. 26 del Decreto Legislativo italiano del 14 de marzo de 2014, n. º 49 "Aplicación de la directiva 2012/19/UE en materia de residuos de aparatos eléctricos y electrónicos (RAEE)", el símbolo del contenedor de basura tachado estampado en el aparato o en el embalaje, indica que el producto al final de su vida útil debe recogerse por separado de los demás residuos.

El usuario, por tanto, deberá entregar el aparato, al final de su vida útil, a un centro municipal de recogida separada de los residuos de aparatos eléctricos y electrónicos. Como alternativa a la gestión autónoma, puede entregar al vendedor el aparato que desea eliminar, al comprar un aparato de tipo equivalente. Asimismo, los productos electrónicos con dimensiones de máximo 25 cm pueden entregarse gratuitamente en puntos de venta de productos electrónicos con superficies de venta de por lo menos 400 m², sin obligación de compra. La debida recogida separada como condición previa para asegurar el tratamiento, el reciclado y la eliminación de forma respetuosa con el medio ambiente, contribuye a evitar posibles efectos negativos sobre el medio ambiente y la salud humana, y facilita la reutilización y/o el reciclado de los materiales y componentes del aparato.

## ELIMINACIÓN DE LA PILA

Ni-MH

Este producto contiene una pila recargable de tipo Ni-MH.

**Advertencia:**
**No arroje las pilas junto a los residuos domésticos: deben eliminarse por separado.**
Quite las pilas del aparato.
Elimine las pilas en un centro de recogida específico.

**QUITAR LAS BATERÍAS**

Para la extracción de la pila, diríjase a un centro de asistencia autorizado IMETEC.

## ASISTENCIA Y GARANTÍA

El aparato cuenta con un período de garantía de dos años a partir de la fecha de entrega. La fecha válida será la indicada en el recibo/factura (siempre que sea legible claramente), a no ser que el comprador pruebe que la entrega fue posterior. En caso de defecto del producto anterior a la fecha de entrega, IMETEC garantiza la reparación o la sustitución del aparato sin gastos, a no ser que una de las dos soluciones resulte desproporcionada respecto a la otra. El comprador tiene el deber de avisar a un Centro de Asistencia IMETEC del defecto de conformidad en un plazo de dos meses desde el descubrimiento de dicho defecto.

La garantía no cubre todas las partes que resulten defectuosas por:

a. Daños por transporte o por caídas accidentales,
b. Instalación errónea o instalación eléctrica inadecuada,
c. Reparaciones o cambios realizados por personal no autorizado,
d. Falta de mantenimiento o limpieza, o bien realizados incorrectamente,
e. Producto y/o partes de productos sujetos a desgaste y/o de consumo,
f. No respeto de las instrucciones para el funcionamiento del aparato, negligencia o desatención en el uso.

La lista anterior es solo a modo de ejemplo y no es exhaustiva, ya que la presente garantía no cubre todas aquellas circunstancias que no dependan de defectos de fabricación del aparato. Además, la garantía queda excluida en todos los casos de uso inadecuado del aparato y en caso de uso profesional.

IMETEC rechaza toda responsabilidad por posibles daños que puedan derivar directa o indirectamente a personas, objetos o animales domésticos como consecuencia del incumplimiento de todas las indicaciones del "Manual de instrucciones y advertencias" específico en el ámbito de instalación, uso y mantenimiento del aparato.

Se excluyen las acciones contractuales de garantía en relación con el vendedor.

**Modo de asistencia**

La reparación del aparato se debe realizar en un Centro de Asistencia IMETEC. El aparato defectuoso en garantía deberá enviarse al Centro de Asistencia junto con un documento fiscal en el que figure la fecha de venta o entrega.

**MANUAL DE INSTRUÇÕES PARA O USO DO CORTADOR DE CABELOS**
*Prezado cliente, IMETEC deseja agradecer-lhe por ter comprado este produto.*

## ATENÇÃO! Instruções e avisos para um emprego seguro

**Antes de utilizar o aparelho, ler atentamente as instruções para o uso, em particular os avisos sobre a segurança, e respeitá-los. Conservar o presente manual, juntamente com o guia ilustrado, por toda a duração de vida do aparelho para fins de consulta. No caso de ceder o aparelho a terceiros entregar também toda a documentação.**

**NOTA: Se ao ler este manual de instruções de uso algumas partes resultarem difíceis de entender, ou no caso de surgirem dúvidas, antes de utilizar o produto contactar a empresa junto à morada indicada na última página.**

## ÍNDICE


Avisos sobre a segurança.....21
Instruções para o uso seguro das baterias ..22
Legenda dos símbolos .....23
Descrição do aparelho e dos acessórios... 23
Carregamento do aparelho .....23
Instruções para o usuário .....23
Manutenção .....24
Problemas e soluções..... 25
Eliminação .....25
Eliminação da bateria .....25
Assistência e garantia .....25
Guia ilustrado ..... V
Dados técnicos..... V


## AVISOS SOBRE A SEGURANÇA

- **Após retirar o aparelho da sua embalagem controlar a integridade do fornecimento, na base do desenho, e verificar a eventual presença de danos imputáveis ao transporte. No caso de dúvida não utilizar o aparelho e consultar o serviço de assistência autorizado.**
- **O material da embalagem não é um brinquedo para crianças! Manter o invólucro plástico longe do alcance das crianças; perigo de asfixia!**
- **Antes de ligar o aparelho, controlar se os dados técnicos da tensão de rede indicados nos dados técnicos de identificação do produto correspondem aos valores da rede elétrica disponível. Os dados técnicos de identificação encontram-se no aparelho (TD) e no carregador (9).**
- **Este aparelho deve ser utilizado somente para os fins para os quais foi projetado, ou seja, como cortador de cabelos para uso doméstico. Qualquer outro emprego será considerado não conforme e, portanto, perigoso.**
- **Se o aparelho for utilizado em locais para o banho, é necessário retirar a ficha da tomada após o uso porque a aproximação com a água é perigosa mesmo com o aparelho desligado.**
- **Para garantir uma melhor proteção aconselha-se aplicar**

ao circuito elétrico que alimenta a casa de banho um dispositivo de corrente diferencial, com corrente diferencial de funcionamento nominal não superior aos 30mA (ideal 10mA). Pedir ao próprio instalador um conselho sobre o assunto.

ATENÇÃO: não utilizar este aparelho nas proximidades de banheiras, duches, pias ou outros recipientes a conter água. NUNCA mergulhar o aparelho na água.

- Este aparelho pode ser utilizado por crianças com mais de 8 anos, por pessoas com capacidades físicas, sensoriais ou mentais reduzidas ou por pessoas inexperientes somente se foram previamente instruídas sobre o uso do aparelho com segurança e sobre os respetivos perigos. As crianças não devem brincar com o aparelho. As operações de limpeza e manutenção não devem ser efetuadas por crianças, exceto mediante supervisão.

  ⃠ NÃO utilizar o aparelho com as mãos molhadas ou com os pés húmidos e descalços.

  ⃠ NÃO puxar o cabo de alimentação ou o próprio aparelho para tirar a ficha da tomada de corrente.

  ⃠ NÃO expor o aparelho à humidade ou à influência de agentes atmosféricos (chuva, sol).
- Retirar sempre a ficha da tomada de alimentação elétrica antes de efetuar a limpeza ou a manutenção e quando não se está a utilizar o aparelho.
- No caso de avaria ou de mau funcionamento do aparelho cabe apagá-lo sem o violar. Para uma eventual reparação dirigir-se exclusivamente ao centro de assistência técnica autorizado.
- Se o cabo de alimentação estiver danificado deve ser substituído junto a um centro de assistência técnica autorizado, de modo a prevenir qualquer risco.
- O aparelho só deve ser utilizado para cabelos humanos. Não utilizar em animais, ou em perucas e apliques de material sintético.
- Desligue sempre o aparelho e retire a ficha da tomada depois do uso ou após a operação de carregamento.
- Utilize, carregue e conserve o aparelho em ambientes com temperatura de 10°C a 35°C.

## INSTRUÇÕES PARA O USO SEGURO DAS BATERIAS

- O aparelho é dotado de baterias que não podem ser substituídas pelo usuário. ⃠ Não tente substituir estas baterias. Para obter ulteriores informações sobre o conserto ou substituição das baterias, contactar o Serviço de Assistência aos Clientes.
- ⃠ Não recarregue pilhas não recarregáveis.

- **Não recarregue as pilhas recarregáveis com aparelhagens não expressamente indicadas ou com modalidades diversas das que foram descritas nas instruções.**
- **Nunca exponha as pilhas ao calor excessivo como, por exemplo, o calor provocado pelos raios solares, pelo fogo ou por fontes semelhantes, pois existe perigo elevado de saída do ácido! A inobservância destas indicações pode comportar danos e a explosão das baterias.**
- **Nunca desmonte, deite ao fogo ou coloque as pilhas em curto-circuito.**

**Manter as baterias sempre afastadas do alcance das crianças. As baterias podem causar perigos mortais em caso de ingestão. Conservar as baterias em um local inacessível para as crianças pequenas. Em caso de ingestão de uma bateria, consultar imediatamente o médico ou o Centro de Informação Antivenenos local.**

**O ácido contido nas baterias é corrosivo. Evitar o contacto com a pele, olhos e roupas.**

- **Remover as baterias do aparelho antes de eliminá-lo.**
- **Desconectar o aparelho da tomada elétrica antes de remover as baterias.**
- **Eliminar as baterias num centro específico de coleta.**

## LEGENDA DOS SÍMBOLOS

| | | | | | |
|---|---|---|---|---|---|
| | Aviso | | Proibição genérica | | Classe de proteção II |
| | Botão ON/OFF | | | | |

## DESCRIÇÃO DO APARELHO E DOS ACESSÓRIOS

Observar a Figura [A] na secção das ilustrações para conferir o conteúdo da embalagem. Todas as figuras encontram-se nas páginas internas da capa.

1. Conexão de recarga direta ou funcionamento com rede de alimentação
2. Empunhadura
3. Botão ⏻
4. Bloco de lâminas
5. Indicador luminoso de carregamento e de funcionamento (verde)
6. Pente regulável (4-7-10-13-16-19 mm)
7. Pente regulável (21-24-27-30-33-36mm)
8. Tecla de regulação
9. Adaptador AC/DC com cabo de alimentação
10. Pente de limpeza
11. Óleo lubrificante

TD. Dados Técnicos

Para as características do aparelho, referir-se à embalagem externa.
Utilizar somente com os acessórios fornecidos.

## CARREGAMENTO DO APARELHO

Carregue o aparelho por 12 horas antes de iniciar a usá-lo pela primeira vez e por 90 minutos nos empregos sucessivos. O aparelho completamente carregado tem uma autonomia aproximada de 45 minutos. Durante a recarga, o indicador luminoso de carregamento (5) ilumina-se com a cor vermelha e quando o produto estiver descarregado, este mesmo indicador, iluminado com a cor verde, torna-se vermelho e pisca. Antes de usar e recarregar, certifique-se sempre de que o aparelho esteja completamente seco.

- Ligue o aparelho pressionando o botão ⏻ (3).
- Insira o adaptador (9) numa tomada elétrica.
- Conecte o cabo para o carregamento (9) na conexão (1) posicionada na parte mais baixa do cortador de cabelos. O indicador luminoso de carregamento (5) iluminar-se-á de azul.

Não mantenha o aparelho sempre inserido na tomada da parede.
Desligue sempre o cortador de cabelos e retire a ficha da tomada depois do uso ou após a operação de carregamento.
Para conservar a duração da bateria do cortador de cabelos:

- Não recarregue todos os dias. Aconselha-se descarregar completamente a bateria a cada seis meses e, a seguir, recarregá-la por 12 horas.
- Não carregue o aparelho além do tempo recomendado. O carregamento excessivo reduz a duração das baterias recarregáveis.
- Se o produto não for utilizado por um período prolongado, deve ser recarregado por 12 horas antes de ser colocado no lugar de conservação.

## INSTRUÇÕES PARA O USUÁRIO

**ATENÇÃO! Nunca use o aparelho se as lâminas estiverem danificadas ou se o bloco de lâminas não funcionar corretamente**

**Aviso: Nunca use o aparelho em pelos molhados.**

Certifique-se de que os cabelos estejam secos, limpos e sem resíduos de laca, espuma modeladora ou gel para cabelos e escove na direção do crescimento dos cabelos, desfazendo todos os nós.

**ATENÇÃO! Desligue o aparelho antes de trocar qualquer acessório.**

**UTILIZAÇÃO DO PENTE REGULÁVEL (6 E 7)**

Para inserir o pente regulável (6 ou 7), siga as indicações abaixo descritas:

- Faça deslizar o pente regulável (6 ou 7) pelas ranhuras de encaixe do aparelho até ouvir “click”.
- Certifique-se de que o pente (6 ou 7) esteja inserido corretamente nas ranhuras de encaixe em ambos os lados.
- Com o pente regulável (6 ou 7) inserido, o aparelho dispõe de 12 configurações diversas para o comprimento dos cabelos:

| PENTE REGULÁVEL (6) | |
|---|---|
| **Ajuste do pente** | **Comprimento obtido** |
| 1 | 4mm |
| 2 | 7mm |
| 3 | 10mm |
| 4 | 13mm |
| 5 | 16mm |
| 6 | 19mm |

| PENTE REGULÁVEL (7) | |
|---|---|
| **Ajuste do pente** | **Comprimento obtido** |
| 7 | 21mm |
| 8 | 24mm |
| 9 | 27mm |
| 10 | 30mm |
| 11 | 33mm |
| 12 | 36mm |

- Regule o pente (6 ou 7) no comprimento de corte desejado pressionando a tecla de regulação (8) e faça-o deslizar no ajuste de comprimento que desejar.
- Ligue o aparelho pressionando o botão ⏻ (3). Desligar sempre o aparelho quando não estiver sendo utilizado.

**SUGESTÕES ÚTEIS**

- Inicie com o ajuste mais alto do pente regulável e reduza gradualmente o ajuste do comprimento dos cabelos.
- Para obter um excelente resultado, utilize o aparelho em sentido oposto ao crescimento dos pelos.
- Visto que nem todos os pelos crescem na mesma parte, é necessário que o aparelho siga várias direções (para o alto, para baixo ou na transversal).
- Em caso de acúmulo de pelos no pente regulável (6 ou 7), remova este pente do aparelho e assopre e ou sacuda para que os cabelos acumulados saiam.
- Anote os ajustes do comprimento dos cabelos utilizados para criar uma determinada modelagem de modo a ter um lembrete para sessões futuras.

**UTILIZAÇÃO SEM O PENTE REGULÁVEL (6 OU 7)**

Se desejar, existe a possibilidade de utilizar o aparelho sem o pente regulável (6 ou 7) para cortar os cabelos muito próximos da pele (0.5 mm) ou para redefinir os contornos da nuca e a área ao redor das orelhas.

**Aviso: Ao usar o aparelho sem o pente regulável (6 ou 7), ele cortará muito perto do couro cabeludo.**

- Para remover o pente regulável (6 ou 7), pressione a tecla de regulação (8) e extraia o pente regulável (6 ou 7) do aparelho.

## MANUTENÇÃO

**ATENÇÃO! Antes de limpar e substituir os acessórios, desligue o aparelho! Certifique-se de que todos os componentes limpos com pano húmido estejam completamente secos antes do uso ou recolocados no respectivo local de conservação!**

**ATENÇÃO: antes do emprego, lubrifique bem toda a superfície das lâminas utilizando o óleo (11) presente na embalagem. No final de cada emprego, limpe bem as lâminas com o pente (10) fornecido e lubrifique novamente.**

Limpe o aparelho imediatamente após o uso e quando houver acúmulos de pelos ou sujeira no bloco de lâminas.

- Não use pós ou líquidos abrasivos como álcool ou gasolina para limpar o aparelho.
- Não mergulhe o aparelho na água ou em qualquer outra forma de líquido para evitar danos.

**BLOCO DE LÂMINAS**

- Desligue o aparelho e remova e ficha do adaptador (9).
- Remova o pente regulável (6 ou 7), pressionando a tecla de regulação (8) e extraia o pente regulável (6 ou 7) do aparelho.
- Pressione a parte central do bloco de lâminas (4) para cima com o auxílio do polegar até que abra-se **[Fig. B1]** e remova-o do aparelho.
- Preste atenção para não deixar cair no chão o bloco de lâminas (4).
- Limpe o bloco de lâminas (4) e a parte interna do aparelho com a escova fornecida de série **[Fig. B2]**.
- Posicione a lingueta do bloco lâminas (4) na fenda e faça a unidade encaixar na posição **[Fig. B3]**.

## PROBLEMAS E SOLUÇÕES

| PROBLEMA | CAUSA | SOLUÇÃO |
|---|---|---|
| As lâminas não deslizam. | Não foi feita a lubrificação das lâminas. | Limpar com uma pequena escova e lubrificar com o óleo fornecido de série. |
| As lâminas se aquecem. | Não foi feita a lubrificação das lâminas. | Limpar com uma pequena escova e lubrificar com o óleo fornecido de série. |

## ELIMINAÇÃO

A embalagem do produto é constituída por materiais recicláveis. Eliminá-la em conformidade com as normas de tutela ambiental.

Nos termos do artigo 26 do Decreto-lei de 14 de março de 2014, n. 49 "Atuação da diretiva 2012/19/UE sobre os detritos de aparelhagens elétricas e eletrónicas (REEE)", o símbolo do bidão barrado ilustrado na aparelhagem ou em sua embalagem indica que o produto, no final de sua própria vida útil, deve ser eliminado separadamente dos outros detritos.

Portanto, o usuário deve entregar a aparelhagem, no final de sua vida útil, em órgãos municipais para a recolha diferenciada dos detritos eletrotécnicos e eletrónicos. Como alternativa para a gestão autónoma, é possível entregar a aparelhagem que desejar eliminar ao revendedor no momento de aquisição de uma aparelhagem de tipo equivalente. Em revendedores de produtos eletrónicos com superfície de venda de pelo menos 400 $m^2$. é possível entregar gratuitamente, sem a obrigação de aquisição, os produtos eletrónicos a eliminar com dimensões inferiores a 25 cm. A recolha diferenciada para que o aparelho seja sucessivamente enviado à reciclagem, tratamento e eliminação de modo compatível com o ambiente contribui para evitar possíveis efeitos negativos ao próprio ambiente e à saúde, além de favorecer a reutilização e ou reciclagem dos materiais com os quais a aparelhagem é composta.

## ELIMINAÇÃO DA BATERIA

Ni-MH

Este produto contém uma bateria recarregável de tipo Ni-MH.

**Aviso:**
**Não deitar fora as baterias junto com os resíduos domésticos, pois devem ser eliminadas separadamente.**
Remova as baterias do aparelho.
Eliminar as baterias num centro específico de coleta.

**REMOÇÃO DAS BATERIAS**

Para a remoção da bateria, dirija-se a um centro de assistência autorizado IMETEC.

## ASSISTÊNCIA E GARANTIA

O aparelho é garantido por um período de dois anos a partir da data de entrega. Será considerada a data da nota fiscal/fatura (se estiver claramente legível) exceto no caso em que o cliente comprovar que a entrega foi feita posteriormente. Em caso de defeito do produto preexistente à data de entrega, a IMETEC garante a reparação ou a substituição gratuita do aparelho, exceto quando uma dessas soluções for considerada inapropriada. O comprador tem a obrigação de comunicar ao Centro de Assistência IMETEC o defeito de conformidade no prazo de dois meses a partir da identificação do defeito.

Não estão cobertas pela garantia todas as partes com defeitos devido a:

a. Danos durante o transporte ou por quedas acidentais,
b. Instalação incorreta ou inadequação do sistema elétrico,
c. Reparos ou modificações efetuados por pessoal não autorizado,
d. Manutenção e limpeza escassa ou não efetuada corretamente,
e. Produto e ou partes do produto sujeitos ao desgaste e/ou consumíveis,
f. Inobservância das instruções para o funcionamento do aparelho, negligência ou omissões durante o uso.

A lista acima indicada é meramente exemplificativa e não exaustiva e a garantia está excluída em todas as circunstâncias que não sejam consideradas defeitos de fabricação do aparelho. Além disso, a garantia não é aplicável em todos os casos de uso impróprio do aparelho e em caso de uso profissional.

A IMETEC exime-se de qualquer responsabilidade por eventuais danos diretos ou indiretos causados a pessoas, objetos e animais domésticos decorrentes do não cumprimento de todas as prescrições indicadas no respetivo "Manual de Instruções e avisos" no que se refere à instalação, ao uso e à manutenção do aparelho.

Isso sem prejudicar as ações contratuais de garantia relativas ao vendedor.

**Modalidade de assistência**

A reparação do aparelho deve ser efetuada em um Centro de Assistência IMETEC. O aparelho defeituoso, se estiver no prazo de garantia, deverá ser entregue ao Centro de Assistência juntamente com um documento fiscal que comprove a data da compra.

**ΕΓΧΕΙΡΙΔΙΟ ΟΔΗΓΙΩΝ ΓΙΑ ΤΗ ΧΡΗΣΗ ΤΗΣ ΚΟΥΡΕΥΤΙΚΗΣ ΜΗΧΑΝΗΣ**

*Αγαπητέ πελάτη, η IMETEC Σας ευχαριστεί για την αγορά του παρόντος προϊόντος.*

## ⚠ ΠΡΟΣΟΧΗ! Οδηγίες και προειδοποιήσεις για μια ασφαλή χρήση

**Πριν χρησιμοποιήσετε τη συσκευή, διαβάστε προσεκτικά τις οδηγίες χρήσης και ειδικότερα τις προειδοποιήσεις για την ασφάλεια τηρώντας τες σχολαστικά. Φυλάξτε το παρόν εγχειρίδιο, μαζί με τον αντίστοιχο οδηγό εικόνων, για όλη τη διάρκεια ζωής της συσκευής, έτσι ώστε να μπορείτε να το συμβουλεύεστε. Σε περίπτωση παραχώρησης της συσκευής σε τρίτους, παραδώστε επίσης και όλη την τεκμηρίωση.**

**ⓘ ΣΗΜΕΙΩΣΗ: αν κατά τη διάρκεια της ανάγνωσης αυτού του εγχειριδίου οδηγιών, σε ορισμένα μέρη η κατανόηση είναι δύσκολη ή προκύπτουν αμφιβολίες, πριν χρησιμοποιήσετε το προϊόν επικοινωνήστε με την εταιρεία στη διεύθυνση που υποδεικνύεται στην τελευταία σελίδα.**

## ΠΕΡΙΕΧΟΜΕΝΑ


Προειδοποιήσεις για την ασφάλεια ..... 26
Οδηγίες για την ασφαλή χρήση των μπαταριών .. 28
Λεζάντα συμβόλων ..... 28
Περιγραφη της συσκευης και των εξαρτηματων.. 28
Φόρτιση της συσκευής ..... 28
Οδηγιες για το χρηστη ..... 29
Συντήρηση ..... 29
Προβληματα και λυσεις. . . . . 30
Διάθεση ..... 30
Διάθεση της μπαταρίας ..... 30
Τεχνική υποστήριξη και εγγύηση ..... 30
Επεξηγηματικός οδηγός ..... V
Τεχνικά στοιχεία ..... V


## ΠΡΟΕΙΔΟΠΟΙΗΣΕΙΣ ΓΙΑ ΤΗΝ ΑΣΦΑΛΕΙΑ

- **Αφού αφαιρέσετε τη συσκευή από τη συσκευασία, βεβαιωθείτε για την ακεραιότητά της βάσει του σχεδίου, βεβαιωθείτε, επίσης, ότι δεν έχει υποστεί ζημιές κατά τη μεταφορά. Σε περίπτωση αμφιβολίας, μην χρησιμοποιείτε τη συσκευή και απευθυνθείτε στην εξουσιοδοτημένη τεχνική υποστήριξη.**
- **Το υλικό της συσκευασίας δεν είναι παιχνίδι για παιδιά! Κρατήστε την πλαστική σακούλα μακριά από παιδιά. Κίνδυνος ασφυξίας!**
- **Πριν συνδέσετε τη συσκευή βεβαιωθείτε ότι τα τεχνικά στοιχεία της τάσης του δικτύου που αναφέρονται στα τεχνικά στοιχεία αναγνώρισης αντιστοιχούν σε εκείνα του ηλεκτρικού δικτύου. Τα τεχνικά στοιχεία αναγνώρισης βρίσκονται στη συσκευή (TD) και στον τροφοδότη (9).**
- **Η παρούσα συσκευή πρέπει να χρησιμοποιείται μόνο για το σκοπό για τον οποίο έχει κατασκευαστεί, δηλαδή ως κουρευτική μηχανή για οικιακή χρήση. Οποιαδήποτε άλλη χρήση θεωρείται μη σύμφωνη και επομένως επικίνδυνη.**
- **Όταν χρησιμοποιείτε τη συσκευή στο μπάνιο θα πρέπει να αποσυνδέετε το φις μετά τη χρήση εφόσον η εγγύτητα με το νερό μπορεί να αποτελέσει κίνδυνο ακόμη και αν είναι σβηστή**

η συσκευή.

- Για την εξασφάλιση καλύτερης προστασίας, συνιστάται η εγκατάσταση μιας διάταξης προστασίας διαφορικού ρεύματος στο ηλεκτρικό κύκλωμα τροφοδοσίας του μπάνιου, με ονομαστικό διαφορικό ρεύμα λειτουργίας όχι μεγαλύτερο των 30 mA (το ιδανικό είναι 10mA). Για το σκοπό αυτό συμβουλευθείτε τον εγκαταστάτη.

ΠΡΟΣΟΧΗ: μην χρησιμοποιείτε αυτή τη συσκευή κοντά σε μπανιέρες, ντους, νεροχύτες ή άλλα δοχεία που περιέχουν νερό. Μη βυθίζετε σε καμιά περίπτωση τη συσκευή στο νερό.

- Η συσκευή αυτή μπορεί να χρησιμοποιηθεί από παιδιά ηλικίας 8 ετών και άνω και από άτομα με μειωμένες σωματικές, αισθητήριες ή διανοητικές ικανότητες ή από άτομα χωρίς εμπειρία και γνώση μόνο αν έχουν προηγουμένως εκπαιδευτεί ως προς την ασφαλή χρήση και μόνο αν έχουν ενημερωθεί σχετικά με τους κινδύνους που συνοδεύουν το ίδιο το προϊόν ή αν εποπτεύονται από άτομο υπεύθυνο για την ασφάλειά τους. Τα παιδιά δεν πρέπει να παίζουν με την συσκευή. Οι εργασίες καθαρισμού και συντήρησης δεν πρέπει να εκτελούνται από παιδιά χωρίς επίβλεψη.

  ⃠ ΜΗΝ χρησιμοποιείται την συσκευή με βρεγμένα χέρια ή με υγρά και γυμνά πόδια.

  ⃠ ΜΗΝ τραβάτε το καλώδιο τροφοδοσίας ή τη συσκευή, για να αποσυνδέσετε το φις από την πρίζα του ρεύματος.

  ⃠ ΜΗΝ εκθέτετε τη συσκευή στην υγρασία ή στην επίδραση των καιρικών μεταβολών (βροχή, ήλιος).

- Αποσυνδέετε πάντα το φις από την πρίζα του ρεύματος πριν από τον καθαρισμό ή τη συντήρηση και σε περίπτωση που δεν χρησιμοποιείται τη συσκευή.
- Σε περίπτωση βλάβης ή κακής λειτουργίας της συσκευής σβήστε την και μην επιχειρήσετε να την επισκευάσετε. Για τυχόν επιδιόρθωση απευθυνθείτε μόνο σε ένα εξουσιοδοτημένο κέντρο τεχνικής υποστήριξης.
- Αν το καλώδιο τροφοδοσίας έχει καταστραφεί, θα πρέπει να αντικατασταθεί σε ένα εξουσιοδοτημένο κέντρο τεχνικής υποστήριξης, έτσι ώστε να αποφευχθεί κάθε κίνδυνος.
- Η συσκευή πρέπει να χρησιμοποιείται μόνο για μαλλιά ανθρώπων. Μην τη χρησιμοποιείτε για ζώα ή για περούκες κατασκευασμένες από συνθετικό υλικό.
- Σβήνετε πάντα τη συσκευή και αποσυνδέετε το βύσμα από την πρίζα μετά τη χρήση ή μετά τη φόρτιση.
- Χρησιμοποιήστε, φορτίστε και διατηρήστε τη συσκευή σε θερμοκρασία μεταξύ 10°C και 35°C.

## ΟΔΗΓΙΕΣ ΓΙΑ ΤΗΝ ΑΣΦΑΛΗ ΧΡΗΣΗ ΤΩΝ ΜΠΑΤΑΡΙΩΝ

- **Η συσκευή είναι εξοπλισμένη με μπαταρίες που δεν μπορούν να αντικατασταθούν από το χρήστη. ⃠ Μην επιχειρήσετε να αντικαταστήσετε αυτού του είδους τις μπαταρίες από μόνοι σας. Για πληροφορίες σχετικά με την επισκευή ή την αντικατάσταση των μπαταριών επικοινωνήστε με την Υπηρεσία τεχνικής υποστήριξης πελατών.**
- **⃠ Μην φορτίζετε τις μπαταρίες που δεν φορτίζονται.**
- **⃠ Μην φορτίζετε τις επαναφορτιζόμενες μπαταρίες με συσκευές που δεν ενδείκνυνται ρητώς ή με τρόπο διαφορετικό από εκείνον που ορίζεται στις οδηγίες.**
- **⃠ Μην εκθέτετε σε καμιά περίπτωση τις μπαταρίες σε υπερβολική θερμότητα όπως ηλιακή ακτινοβολία, φωτιά ή παρόμοιες πηγές: υψηλός κίνδυνος διαρροής του οξέως! Η έλλειψη τήρησης αυτών των ενδείξεων μπορεί να προκαλέσει ζημιά και ενδεχομένως έκρηξη των μπαταριών.**
- **⃠ Μην αποσυναρμολογείτε και μην πετάτε στη φωτιά ή βραχυκυκλώνετε τις μπαταρίες.**

**Κρατείτε πάντα τις μπαταρίες μακριά από παιδιά. Σε περίπτωση κατάποσης οι μπαταρίες μπορεί να προκαλέσουν το θάνατο. Διατηρήστε επομένως τις μπαταρίες σε χώρο όπου τα παιδιά δεν έχουν πρόσβαση. Σε περίπτωση κατάποσης μιας μπαταρίας συμβουλευτείτε αμέσως το γιατρό ή το τοπικό κέντρο δηλητηριάσεων.**

**Το οξύ που περιέχεται στις μπαταρίες είναι διαβρωτικό. Αποφύγετε την επαφή με το δέρμα, τα μάτια ή τα ρούχα.**

- **Αφαιρέστε τις μπαταρίες από τη συσκευή πριν από τη διάθεση τους.**
- **Θα πρέπει να αποσυνδέετε τη συσκευή από την ηλεκτρική πρίζα όταν αφαιρείτε τις μπαταρίες.**
- **Απορρίψτε τις μπαταρίες σε ένα ειδικό κέντρο συλλογής.**

## ΛΕΖΑΝΤΑ ΣΥΜΒΟΛΩΝ

| | | | | | |
|---|---|---|---|---|---|
| ⚠ | Προειδοποίηση | ⃠ | Γενική απαγόρευση | ⧈ | Κατηγορία προστασίας II |
| ⏻ | Κουμπί ON/OFF | | | | |

## ΠΕΡΙΓΡΑΦΗ ΤΗΣ ΣΥΣΚΕΥΗΣ ΚΑΙ ΤΩΝ ΕΞΑΡΤΗΜΑΤΩΝ

Κοιτάξτε την Εικόνα [A] στον τομέα των εικόνων για να ελέγξετε το περιεχόμενο της συσκευασίας. Όλες οι εικόνες βρίσκονται στις εσωτερικές σελίδες του εξώφυλλου.

1. Σύνδεση απευθείας επαναφόρτισης ή λειτουργίας με το δίκτυο τροφοδοσίας
2. Λαβή
3. Κουμπί ⏻
4. Ομάδα λεπίδων
5. Λυχνία φόρτισης και λειτουργίας (Πράσινο)
6. Ρυθμιζόμενη χτένα (4-7-10-13-16-19 mm)
7. Ρυθμιζόμενη χτένα (21-24-27-30-33-36mm)
8. Πλήκτρο ρύθμισης
9. Αντάπτορας AC/DC με καλώδιο τροφοδοσίας
10. Χτένα για τον καθαρισμό
11. Λάδι λίπανσης

TD. Τεχνικά στοιχεία

Για τα χαρακτηριστικά της συσκευής, ανατρέξτε στην εξωτερική συσκευασία.
Χρησιμοποιείστε το αποκλειστικά με τα αξεσουάρ που υπάρχουν.

## ΦΟΡΤΙΣΗ ΤΗΣ ΣΥΣΚΕΥΗΣ

Φορτίστε τη συσκευή για 12 ώρες πριν αρχίσετε να τη χρησιμοποιείτε για πρώτη φορά και τις επόμενες φορές για 90 λεπτά. Η συσκευή πλήρως φορτισμένη έχει αυτονομία περίπου 45 λεπτών. Κατά τη διάρκεια της φόρτισης το led της λυχνίας φόρτισης (5) γίνεται κόκκινο, όταν το προϊόν είναι αποφορτισμένο το led από πράσινο γίνεται κόκκινο και αναβοσβήνει. Πριν από τη χρήση και την επαναφόρτιση να βεβαιώνεστε πάντα ότι η συσκευή είναι τελείως στεγνή.

- Απενεργοποιήστε τη συσκευή πατώντας το κουμπί ⏻ (3).
- Τοποθετήστε τον αντάπτορα (9) σε μία πρίζα ρεύματος.
- Συνδέστε το καλώδιο φόρτισης (9) στη σύνδεση (1) που βρίσκεται στο πιο χαμηλό μέρος της κουρευτικής μηχανής. Η λυχνία φόρτισης (5) θα ανάψει σε χρώμα μπλε.

Μην κρατάτε τη συσκευή πάντα συνδεδεμένη στην πρίζα του τοίχου.

Σβήνετε πάντα την κουρευτική μηχανή και αποσυνδέστε την πρίζα από το ρεύμα μετά τη χρήση και μετά τη φόρτιση.

Για να διασφαλίσετε τη διάρκειας της μπαταρίας της κουρευτικής μηχανής:

- Μην την επαναφορτίζετε κάθε μέρα. Συνιστάται η πλήρης αποφόρτιση της μπαταρίας κάθε έξι μήνες και η μετέπειτα επαναφόρτισή της για 12 ώρες.
- Μη φορτίζετε τη συσκευή πέρα από το συνιστώμενο χρόνο. Η υπερβολική φόρτιση θα μειώσει τη διάρκεια των επαναφορτιζόμενων μπαταριών.
- Αν το προϊόν δε χρησιμοποιείται για μεγάλο χρονικό διάστημα, θα πρέπει να επαναφορτιστεί για 12 ώρες πριν τοποθετηθεί στο χώρο της αποθήκευσης.

## ΟΔΗΓΙΕΣ ΓΙΑ ΤΟ ΧΡΗΣΤΗ

**ΠΡΟΣΟΧΗ! Μη χρησιμοποιείτε ποτέ τη συσκευή αν οι λεπίδες έχουν καταστραφεί ή αν το μπλοκ λεπίδων δεν λειτουργεί σωστά.**

**Προειδοποίηση: Μη χρησιμοποιείτε ποτέ τη συσκευή σε βρεγμένα μαλλιά.**

Βεβαιωθείτε ότι τα μαλλιά είναι στεγνά, καθαρά και χωρίς κανένα ίχνος λακ, αφρού ή ζελέ μαλλιών, στη συνέχεια χτενίστε τα από τις ρίζες προς τις άκρες και ξεμπερδέψτε τους κόμπους.

**ΠΡΟΣΟΧΗ! Σβήστε τη συσκευή πριν αλλάξετε οποιοδήποτε αξεσουάρ.**

### ΧΡΗΣΗ ΤΗΣ ΡΥΘΜΙΖΟΜΕΝΗΣ ΧΤΕΝΑΣ (6 ΚΑΙ 7)

Για να τοποθετήσετε τη ρυθμιζόμενη χτένα (6 ή 7) ακολουθήστε τις παρακάτω υποδείξεις:

- Αφήστε τη ρυθμιζόμενη χτένα (6 ή 7) να κυλήσει στις εσοχές αγκίστρωσης της συσκευής έως ότου ακουστεί ένα “κλικ”.
- Βεβαιωθείτε ότι η χτένα (6 ή 7) έχει τοποθετηθεί σωστά στις εσοχές αγκίστρωσης και στις δύο πλευρές.
- Με τοποθετημένη τη ρυθμιζόμενη χτένα (6 και 7), η συσκευή διαθέτει 12 διαφορετικές ρυθμίσεις για το μάκρος των μαλλιών:

| ΡΥΘΜΙΖΟΜΕΝΗ ΧΤΕΝΑ (6) | |
|---|---|
| **Ρύθμιση χτένας** | **Επίτευξη μήκους** |
| 1 | 4mm |
| 2 | 7mm |
| 3 | 10mm |
| 4 | 13mm |
| 5 | 16mm |
| 6 | 19mm |

| ΡΥΘΜΙΖΟΜΕΝΗ ΧΤΕΝΑ (7) | |
|---|---|
| **Ρύθμιση χτένας** | **Επίτευξη μήκους** |
| 7 | 21mm |
| 8 | 24mm |
| 9 | 27mm |
| 10 | 30mm |
| 11 | 33mm |
| 12 | 36mm |

- Ρυθμίστε τη χτένα (6 ή 7) στο μήκος του κουρέματος που θέλετε πατώντας το πλήκτρο ρύθμισης (8) και αφήνοντάς τη να κυλήσει στη ρύθμιση του μήκους που θέλετε.
- Ενεργοποιήστε τη συσκευή πατώντας το κουμπί ⏻ (3). Σβήνετε πάντα τη συσκευή όταν δεν τη χρησιμοποιείτε.

### ΧΡΗΣΙΜΕΣ ΣΥΜΒΟΥΛΕΣ

- Ξεκινήστε με την πιο υψηλή ρύθμιση της ρυθμιζόμενης χτένας και μειώνετε βαθμιαία τη ρύθμιση του μήκους των μαλλιών.
- Για καλύτερο αποτέλεσμα, χρησιμοποιήστε τη συσκευή σε αντίθετη κατεύθυνση από τη φορά της τρίχας.
- Εφόσον δεν μεγαλώνουν όλες οι τρίχες από το ίδιο μέρος, η συσκευή θα πρέπει να ακολουθεί διαφορετικές κατευθύνσεις (ψηλά, χαμηλά ή εγκάρσια).
- • Αν στη ρυθμιζόμενη χτένα (6 ή 7) συσσωρευτούν πολλές τρίχες, αφαιρέστε την από τη συσκευή και φυσήξτε και/ή χτυπήστε για να βγουν οι συσσωρευμένες τρίχες.
- Σημειώστε τις ρυθμίσεις του μήκους των μαλλιών που χρησιμοποιήσατε για να δημιουργήσετε κάποιο χτένισμα ούτως ώστε να το θυμάστε για τις μελλοντικές χρήσεις.

### ΧΡΗΣΗ ΧΩΡΙΣ ΤΗ ΡΥΘΜΙΖΟΜΕΝΗ ΧΤΕΝΑ (6 ΚΑΙ 7)

Αν το επιθυμείτε, μπορείτε να χρησιμοποιήσετε τη συσκευή χωρίς τη ρυθμιζόμενη χτένα (6 ή 7) για το κούρεμα των μαλλιών πολύ κοντά στο δέρμα (0.5mm) ή για να διορθώσετε το περίγραμμα στο σβέρκο και στην περιοχή γύρω από τα αυτιά.

**Προειδοποίηση: Όταν η συσκευή χρησιμοποιείται χωρίς τη ρυθμιζόμενη χτένα (6 ή 7), το κούρεμα θα γίνεται πολύ κοντά στο τριχωτό της κεφαλής.**

- Για να αφαιρέσετε τη ρυθμιζόμενη χτένα (6 ή 7), πατήστε το πλήκτρο ρύθμισης (8) και βγάλτε τη ρυθμιζόμενη χτένα (6 ή 7) από τη συσκευή.

## ΣΥΝΤΗΡΗΣΗ

**ΠΡΟΣΟΧΗ! Πριν καθαρίσετε και αντικαταστήσετε τα εξαρτήματα, σβήστε τη συσκευή! Βεβαιωθείτε ότι όλα τα εξαρτήματα που έχετε καθαρίσει με υγρό πανί έχουν στεγνώσει εντελώς πριν τα χρησιμοποιήσετε ξανά ή τα αποθηκεύσετε!**

**ΠΡΟΕΙΔΟΠΟΙΗΣΗ! Πριν από κάθε χρήση του προϊόντος λιπάνετε καλά τις λεπίδες σε όλο τους το μήκος χρησιμοποιώντας το λάδι (11) που υπάρχει στη συσκευασία. Στο τέλος κάθε χρήσης καθαρίστε τις λεπίδες με τη χτένα (10) που παρέχεται και λιπάνετέ τες ξανά.**

Καθαρίζετε τη συσκευή αμέσως μετά από κάθε χρήση και όταν στο μπλοκ λεπίδων και στο εσωτερικό της έχουν συσσωρευτεί τρίχες ή βρωμιά.

- Μην χρησιμοποιείτε σκόνες ή διαβρωτικά υγρά, όπως αλκοόλ ή βενζίνη για να καθαρίσετε τη συσκευή.
- Μην βυθίζετε τη συσκευή σε νερό ή σε οποιοδήποτε άλλο υγρό ούτως ώστε να μην προκληθούν ζημιές.

### ΟΜΑΔΑ ΛΕΠΙΔΩΝ

- Σβήστε τη συσκευή και αποσυνδέστε το φις του αντάπτορα (9).
- Αφαιρέστε τη ρυθμιζόμενη χτένα (6 ή 7) πατώντας το πλήκτρο ρύθμισης (8) και βγάλτε τη ρυθμιζόμενη χτένα (6 ή 7) από τη συσκευή.
- Πατήστε το κεντρικό μέρος της ομάδας λεπίδων (4) προς τα πάνω χρησιμοποιώντας τον αντίχειρα μέχρι να ανοίξει **[Εικ. B1]**, στη συνέχεια, αφαιρέστε τη από τη συσκευή.

- Προσέξτε να μην πέσει στο έδαφος η ομάδα λεπίδων (4).
- Καθαρίστε την ομάδα λεπίδων (4) και το εσωτερικό μέρος της συσκευής με τη βούρτσα που παρέχεται **[Εικ. B2]**.
- Τοποθετήστε το γλωσσίδι της ομάδας λεπίδων (4) στην οπή και αφήστε τη μονάδα να μπει στη θέση της **[Εικ. B3]**.

## ΠΡΟΒΛΗΜΑΤΑ ΚΑΙ ΛΥΣΕΙΣ

| ΠΡΟΒΛΗΜΑ | ΑΙΤΙΑ | ΛΥΣΗ |
|---|---|---|
| Δεν κυλούν οι λεπίδες. | Ελλιπής λίπανση των λεπίδων | Καθαρίστε με μια βούρτσα και λιπάνετε με το λάδι που παρέχεται. |
| Οι λεπίδες θερμαίνονται | Ελλιπής λίπανση των λεπίδων | Καθαρίστε με μια βούρτσα και λιπάνετε με το λάδι που παρέχεται. |

## ΔΙΑΘΕΣΗ

Η συσκευασία του προϊόντος αποτελείται από ανακυκλώσιμα υλικά. Απορρίψτε το σύμφωνα με τους κανονισμούς για την προστασία του περιβάλλοντος.

Σύμφωνα με το άρθρο 26 του Νομοθετικού Διατάγματος της 14ης Μαρτίου 2014, αριθ. 49 "Εφαρμογή της οδηγίας 2012/19/ΕΕ σχετικά με τα απόβλητα των ηλεκτρικών και ηλεκτρονικών συσκευών (AHHE)" το σύμβολο του διαγραμμένου κάδου απορριμμάτων που αναφέρεται στον εξοπλισμό ή στη συσκευασία υποδεικνύει ότι το προϊόν στο τέλος της ωφέλιμης ζωής του θα πρέπει να συλλέγεται χωριστά από τα άλλα απόβλητα. Ο χρήστης θα πρέπει, κατά συνέπεια, να παραδώσει τον εξοπλισμό που έχει φτάσει στο τέλος της ζωής του στα κατάλληλα δημόσια κέντρα διαχωρισμένης αποκομιδής των ηλεκτροτεχνικών και ηλεκτρικών αποβλήτων. Ως εναλλακτική λύση προς την αυτόνομη διαχείριση μπορείτε να παραδώσετε τον εξοπλισμό που θέλετε να απορρίψετε στον μεταπωλητή, τη στιγμή της αγοράς ενός νέου εξοπλισμού ισοδύναμου τύπου. Στους μεταπωλητές των ηλεκτρονικών προϊόντων με επιφάνεια πώλησης τουλάχιστον 400 m2 μπορείτε επίσης να παραδώσετε δωρεάν, χωρίς την υποχρέωση αγοράς, τα ηλεκτρονικά προϊόντα προς διάθεση με διαστάσεις κάτω των 25 cm. Η κατάλληλη διαφοροποιημένη συλλογή για τη διαδοχική παράδοση προς ανακύκλωση, επεξεργασία και τη συμβατή προς το περιβάλλον απόρριψη του εξοπλισμού, συμβάλλει στην αποφυγή πιθανών αρνητικών επιδράσεων στο περιβάλλον και στην υγεία και διευκολύνει την επαναχρησιμοποίηση ή/και ανακύκλωση των υλικών από τα οποία αποτελείται ο εξοπλισμός.

## ΔΙΑΘΕΣΗ ΤΗΣ ΜΠΑΤΑΡΙΑΣ

Ni-MH Το παρόν προϊόν περιέχει μια επαναφορτιζόμενη μπαταρία τύπου Ni-MH.

**Προειδοποίηση:**
**Μην απορρίπτετε τις μπαταρίες στα οικιακά απορρίμματα: θα πρέπει να απορρίπτονται ξεχωριστά.**
Αφαιρέστε τις μπαταρίες από τη συσκευή.
Απορρίψτε τις μπαταρίες σε ένα ειδικό κέντρο συλλογής.

**ΑΦΑΙΡΕΣΗ ΜΠΑΤΑΡΙΩΝ**
Για την αφαίρεση της μπαταρίας απευθυνθείτε σε ένα εξουσιοδοτημένο κέντρο τεχνικής υποστήριξης IMETEC.

## ΤΕΧΝΙΚΗ ΥΠΟΣΤΗΡΙΞΗ ΚΑΙ ΕΓΓΥΗΣΗ

Η συσκευή έχει εγγύηση για μια περίοδο δύο ετών από την ημερομηνία της παράδοσης. Λάβετε ως σημείο αναφοράς την ημερομηνία που αναγράφεται στην απόδειξη/τιμολόγιο (με την προϋπόθεση ότι είναι ευανάγνωστο), εκτός αν ο αγοραστής δεν αποδείξει ότι η παράδοση είναι μεταγενέστερη. Σε περίπτωση ελαττώματος του προϊόντος που υφίσταται κατά την ημερομηνία της παράδοσης, η IMETEC εγγυάται την επισκευή ή αντικατάσταση χωρίς επιβάρυνση της συσκευής, εκτός αν ένα από τα διορθωτικά μέτρα είναι δυσανάλογο του άλλου. Ο αγοραστής οφείλει να καταγγείλει σε ένα κέντρο τεχνικής υποστήριξης IMETEC την έλλειψη συμμόρφωσης εντός δύο μηνών από την ανακάλυψη του ελαττώματος.
Δεν καλύπτονται από την εγγύηση όλα τα μέρη που μπορεί να αποδειχθούν ελαττωματικά εξαιτίας:

a. Ζημιές κατά τη μεταφορά ή τυχαίες πτώσεις,
b. Εσφαλμένη εγκατάσταση ή ακαταλληλότητα του ηλεκτρικού συστήματος,
c. Επισκευές ή τροποποιήσεις που έγιναν από μη εξουσιοδοτημένο προσωπικό,
d. Βλάβη ή κακή συντήρηση και καθαρισμός,
e. Προϊόντα ή/και μέρη του προϊόντος που υπόκεινται σε φθορά ή/και είναι αναλώσιμα,
f. Μη συμμόρφωση με τις οδηγίες για τη λειτουργία της συσκευής, αμέλεια ή απροσεξία κατά τη χρήση.

Η παραπάνω λίστα είναι απλώς ενδεικτική και όχι περιοριστική, εφόσον η παρούσα εγγύηση αποκλείεται για όλες εκείνες τις περιπτώσεις που δεν μπορούν να αποδοθούν σε κατασκευαστικά ελαττώματα της συσκευής. Η εγγύηση επίσης ακυρώνεται σε όλες τις περιπτώσεις ακατάλληλης χρήσης της συσκευής και σε περίπτωση επαγγελματικής χρήσης.
Η IMETEC δεν αναλαμβάνει καμιά ευθύνη για ενδεχόμενες ζημιές που μπορεί να προκληθούν έμμεσα ή άμεσα σε ανθρώπους, αντικείμενα και κατοικίδια ζώα ως αποτέλεσμα της ελλιπούς τήρησης όλων των προδιαγραφών που υποδεικνύονται στο ειδικό "Εγχειρίδιο οδηγιών και προειδοποιήσεων" σχετικά με την εγκατάσταση, χρήση και συντήρηση της συσκευής.
Αυτό ισχύει με την επιφύλαξη τυχόν συμβατικών δεσμεύσεων προς τον πωλητή.

**Τρόπος τεχνικής εξυπηρέτησης**
Η επισκευή της συσκευής θα πρέπει να εκτελείται σε ένα Κέντρο τεχνικής εξυπηρέτησης IMETEC. Η ελαττωματική συσκευή, αν είναι σε εγγύηση, θα πρέπει να φτάσει στο κέντρο τεχνικής εξυπηρέτησης μαζί με ένα φορολογικό έγγραφο που να βεβαιώνει την ημερομηνία πώλησης ή παράδοσης.

**HASZNÁLATI UTASÍTÁS HAJVÁGÓGÉPHEZ**

*Kedves vásárlónk! Az IMETEC megköszöni, hogy megvásárolta termékét.*

## FIGYELEM! Biztonságos használatot célzó figyelmeztetések és tudnivalók

**A készülék használata előtt olvassa el figyelmesen a használati utasításokat, főként a biztonsági utasításokat, és ügyeljen azok betartására. A használati kézikönyvet őrizze meg a hozzá tartozó képes útmutatóval a készülék teljes élettartama alatt, illetve tanulmányozás céljából. Amennyiben a készüléket átadja másoknak, mellékelje a teljes dokumentációt is.**

**MEGJEGYZÉS: Amennyiben az olvasás során, a használati útmutató némelyik része nehezen érthető, vagy kételye támad a kézikönyv tartalmát illetően, a termék használata előtt lépjen kapcsolatba a vállalattal az utolsó oldalon jelzett címen.**

## TÁRGYMUTATÓ


Biztonsági tudnivalók ....31
Utasítások az akkumulátorok biztonságos használatához .32
Jelmagyarázat....33
A készülék és a tartozékainak leírása....33
A készülék feltöltése....33
Utasítások a felhasználók részére....33
Tisztítás....34
Problémák és megoldások....34
A készülék ártalmatlanítása....35
Az akkumulátor ártalmatlanítása....35
Szerviz és garancia....35
Képes útmutató....V
Műszaki adatok....V


## BIZTONSÁGI TUDNIVALÓK

- **Miután a készüléket kicsomagolta, ellenőrizze rajz alapján a szállítmány épségét és nézze meg, hogy nincsenek olyan sérülések rajta, amelyek esetlegesen a szállítás során keletkezhettek. Ha kétsége merülne fel, ne használja a készüléket, hanem forduljon a hivatalos asziszteneia szolgálathoz.**
- **A csomagolóanyag nem játékszer! A műanyag tasakot tartsa gyermekektől távol; fulladásveszélyes!**
- **Mielőtt a készüléket csatlakoztatnák az elektromos hálózathoz, ellenőrizze a műszaki adatok között, hogy a hálózati feszültség megegyezik-e a készüléken az adatok között feltüntetett feszültség értékekkel. A készülék azonosító műszaki adatai (9) a készüléken (TD) és a tápegységen (9) találhatóak.**
- **Ez a készülék kizárólag rendeltetésszerűen használható, vagyis hajvágógépként. Minden egyéb használati mód nem szabályos, ennél fogva veszélyesnek minősül.**
- **Ha a készüléket fürdőszobában használja, a használatot követően húzza ki a csatlakozót a konnektorból, mert a víz közelsége még kikapcsolt állapotban is veszélyes.**
- **A nagyobb biztonság érdekében javasoljuk, hogy a**

fürdőszobai hálózatot lássa el egy olyan kiegyenlítő áramegységgel, amelynek névleges, működési differenciál áramerőssége nem több mint, 30mA (ideális 10mA). Kérjen tanácsot villanyszerelőtől.

FIGYELEM: A készüléket fürdőkádak, zuhanytálcák, mosdókagylók vagy egyéb vizet tartalmazó edények közelében használni tilos. A készüléket vízbe meríteni tilos.

- A jelen készüléket 8 éven felüli gyermekek, csökkent fizikai, érzékszervi vagy szellemi képességekkel illetve a szükséges tapasztalattal nem rendelkező személyek csak megfelelő felügyelet alatt vagy abban az esetben használhatják, ha korábban már elsajátították a készülék biztonságos használatát, és tudatában vannak a készülék használatával járó veszélyeknek. Gyermekeknek a készülékkel játszani tilos. A készülék tisztítását és karbantartását a gyermekek kizárólag felügyelet alatt végezhetik.

  ⃠ A készüléket NE használja vizes kézzel, nedves lábbal vagy mezítláb.

  ⃠ A dugót NE a tápkábelnél vagy a készüléknél fogva húzza ki a hálózati csatlakozóból.

  ⃠ A készüléket NE tárolja nedves környezetben vagy az időjárási tényezőknek kitéve (csapadék, napsütés).
- A készülék takarítása vagy javítása előtt mindig csatlakoztassa le a dugaszt az áramcsatlakoztatási aljból, valamint, ha a készüléket nem használja.
- A készülék meghibásodása vagy rendellenes működése esetén kapcsolja ki, és ne használja. Az esetleges javításokat kizárólag hivatalos aszisztenciaközpont végezheti.
- Amennyiben a tápkábel megrongálódott, a cserét hivatalos, műszaki aszisztenciaközpont végezheti bármilyen veszély felmerülését elkerülendő.
- A készülék kizárólag emberi hajon használható. Nem használható állatszőrme, parókák vagy szintetikus haj esetén.
- Használat vagy feltöltés után kapcsolja ki a készüléket, és húzza ki a csatlakozót a konnektorból.
- A készüléket 10°C - 35°C fok közötti hőmérsékleten használja, töltse fel illetve tárolja.

## UTASÍTÁSOK AZ ELEMEK BIZTONSÁGOS HASZNÁLATÁHOZ

- A készülék a felhasználó által nem cserélhető akkumulátorokkal van felszerelve.

  ⃠ Az ilyen akkumulátort ne próbálja meg önállóan kicserélni. Amennyiben az akkumulátorok javításával vagy cseréjével kapcsolatban tájékoztatásra van szüksége, forduljon az asszisztencia központhoz.
- ⃠ Nem újratölthető akkumulátorokat tölteni tilos.

- **Az újratölthető akkumulátorok töltését nem a megadott készülékekkel, illetve az előírttól eltérő módon végezni tilos.**
- **Ne tegye ki az akkumulátorokat napfény, tűz vagy hasonló forrás okozta magas hőmérsékletnek: a sav kifolyásának fokozott veszélye áll fenn. Ha figyelmen kívül hagyja a jelen utasításokat, az elemek sérülhetnek vagy felrobbanhatnak.**
- **Az akkumulátorokat ne szerelje szét, ne dobja tűzbe és ne zárja rövidre.**

**Az elem gyermekektől távol tartandó. Az elemek lenyelése halálos veszélyt is okozhat. Tárolja az elemeket olyan helyen, ahol kisgyermekek nem férhetnek hozzájuk. Amennyiben elemet nyel le, forduljon haladéktalanul orvoshoz vagy a helyi toxikológiai központhoz.**

**Az elemekben és akkumulátorokban található sav korrozív. Ügyeljen arra, hogy bőrre, szembe vagy a ruhára ne kerüljön.**

- **A készülék ártalmatlanítása előtt távolítsa el a készülékből az elemeket.**
- **Mielőtt eltávolítaná az elemet a készülékből, húzza ki a csatlakozót a konnektorból.**
- **A kimerült akkumulátorokat dobja használtelem gyűjtő konténerbe.**

## JELMAGYARÁZAT

| | | | | | |
|---|---|---|---|---|---|
| ⚠ | Figyelmeztetés | ⊘ | Általános tiltás | ⧈ | Védelmi osztály: II |
| ⏻ | ON/OFF gomb | | | | |

## A KÉSZÜLÉK ÉS A TARTOZÉKAINAK LEÍRÁSA

A csomag tartalmának ellenőrzéséhez lásd az illusztrált bekezdés [A] ábráját. Az összes ábra a borítólap belső oldalain található.

1. Csatlakozó közvetlen feltöltéshez vagy hálózati üzemmódhoz
2. Markolat
3. ⏻ gomb
4. Penge egység
5. Töltést és működést jelző lámpa (zöld)
6. Állítható fésűk (4-7-10-13-16-19 mm)
7. Állítható fésűk (21-24-27-30-33-36mm)
8. Szabályozó gomb
9. AC/DC adapter és tápvezeték
10. Tisztítókefe
11. Kenőolaj

TD. Műszaki adatok

A készülék műszaki tulajdonságait lásd a csomagoláson.
Csak a termék csomagolásában található tartozékokat használja.

## A KÉSZÜLÉK FELTÖLTÉSE

Az első használat előtt töltse 12 órán keresztül a készüléket, a következő alkalmakkor pedig 90 percen keresztül. A teljesen feltöltött géppel körülbelül 45 percig lehet dolgozni. Töltés közben a töltést jelző jelzőfény (5) pirosan világít, amikor a termék lemerül a led zöldről pirosra vált, és villog. Használat és feltöltés előtt mindig ellenőrizze, hogy a készülék teljesen száraz-e.

- A ⏻ gomb (3) megnyomásával kapcsolja be a készüléket.
- Csatlakoztassa az adaptert (9) a hálózatba.
- Csatlakoztassa a töltéshez mellékelt vezetéket (9) a készülék alján elhelyezett csatlakozóba (1). A töltést jelző lámpa (5) kéken világít.

A készüléket ne tartsa folyamatosan a hálózati csatlakoztatóhoz csatlakoztatva.
Használat és feltöltés után mindig kapcsolja ki a készüléket, és húzza ki a hálózati csatlakozót a konnektorból.
A készülékben elhelyezett akkumulátor élettartamának megőrzésére:

- Ne töltse fel minden nap. Javasoljuk, hogy az akkumulátort hat hónaponként teljesen merítse le, majd 12 órán keresztül töltse fel újra.
- Ne töltse a készüléket a jelzett időnél tovább. A túlzásba vitt töltés csökkenti az akkumulátorok élettartamát.
- Ha a terméket huzamos ideig nem használják, töltsék fel (12 órán keresztül) mielőtt eltennék.

## UTASÍTÁSOK A FELHASZNÁLÓK RÉSZÉRE

⚠ **FIGYELEM! A készüléket soha ne használja, ha a pengék sérültek, vagy a penge egység nem működik megfelelően.**

**Figyelmeztetés: A készüléket ne használja nedves szőrzeten.**

Győződön meg arról, hogy haja tiszta, száraz és nincsenek rajta lakk, hab vagy zselé maradványok, majd fésülje ki a tövektől a hajvégek felé.

⚠ **FIGYELEM! A tartozék cseréje előtt kapcsolja ki a készüléket.**

## AZ ÁLLÍTHATÓ FÉSŰ HASZNÁLATA (6 ÉS 7)

Az állítható fésű felhelyezéséhez (6 vagy 7) kövesse az alábbi utasításokat:

- Csúsztassa a fésűt (6 vagy 7) a készüléken kialakított csatornákba, amíg nem hallja, hogy kattan.
- Ellenőrizze, hogy a fésű (6 vagy 7) mindkét oldalon megfelelően illeszkedik-e a rögzítő csatornákba.
- Az állítható fésű (6 vagy 7) felhelyezését követően a készüléken 12 vágási hossz állítható be:

| ÁLLÍTHATÓ FÉSŰ (6) | |
|---|---|
| **A fésű beállítása** | **Hosszúság** |
| 1 | 4mm |
| 2 | 7mm |
| 3 | 10mm |
| 4 | 13mm |
| 5 | 16mm |
| 6 | 19mm |

| ÁLLÍTHATÓ FÉSŰ (7) | |
|---|---|
| **A fésű beállítása** | **Hosszúság** |
| 7 | 21mm |
| 8 | 24mm |
| 9 | 27mm |
| 10 | 30mm |
| 11 | 33mm |
| 12 | 36mm |

- Állítsa be a fésűvel (6 vagy 7) a kívánt vágási hosszt. Ehhez nyomja le a szabályozó gombot (8), és csúsztassa a fésűt a kívánt beállításig.
- A ⏻ gomb (3) megnyomásával kapcsolja be a készüléket. Ha a készüléket nem használja, kapcsolja ki.

### HASZNOS TANÁCSOK

- Az állítható fésűt először állítsák a legmagasabb fokozatra, majd fokozatosan csökkentsék a hajhosszúságot.
- Megfelelő eredmény eléréséhez mozgassa a készüléket a szálak növekedésével ellentétes irányba.
- Mivel a szőr és haj növekedési iránya nem állandó, ezért a készüléket többféle irányba kell mozgatni (fel, le, vagy átlósan).
- Ha az állítható fésűben (6 vagy 7) túl sok szőrszál gyűlik össze, vegyék le a készülékről a fésűt, és fújják ki és/vagy rázza ki a felgyülemlett szőr- és hajszálakat.
- Jegyezze fel a saját stílusa kialakításához alkalmazott hosszúság beállításokat, hogy a következő használatkor is ugyanazt az eredményt érhesse el.

### HASZNÁLAT ÁLLÍTHATÓ FÉSŰ NÉLKÜL (6 VAGY 7)

Ha kívánja, a készüléket állítható fésű nélkül is használhatja (6 vagy 7). Ez a használat a nagyon rövid szőrszálak (0.5mm) vágására vagy a tarkó és a fül környéki területek igazítására való.

**Figyelmeztetés: Figyelem, ha a készüléket állítható fésű (6 vagy 7) nélkül használják, a készülék a bőrhöz nagyon közel vág.**

- Az állítható fésű eltávolításához (6 vagy 7) nyomja meg a szabályozó gombot (8), majd húzza le az állítható fésűt (6 vagy 7) a készülékről.

## TISZTÍTÁS

⚠ **FIGYELEM! A tartozékok tisztítása és cseréje előtt kapcsolja ki a készüléket! Mielőtt a készüléket ismételten használná vagy eltenné, ellenőrizze, hogy az összes nedves ruhával tisztított rész teljesen megszáradt-e!**

⚠ **FIGYELMEZTETÉS! A termék minden használata előtt kenje meg jól a pengéket azek teljes hosszán a csomagolásban található olajjal (11). A használat után tisztítsa meg a pengéket a mellékelt kefével (10), és kenje meg őket ismét.**

A használatot követően, illetve minden olyan alkalommal, amikor a penge egységben vagy a készülék belsejében felgyűlik a haj vagy a szennyeződés, tisztítsa ki a készüléket.

- Ne használjon a készülék tisztításához súrolóport vagy alkoholt illetve benzint.
- A készülék megrongálódását elkerülendő a készüléket ne merítse vízbe vagy egyéb folyadékba.

### PENGÉK

- Kapcsolja ki a készüléket, és húzza ki a hálózati adaptert (9) a csatlakozóból.
- Távolítsák el az állítható fésűt (6 vagy 7). Ehhez nyomják meg a szabályozó gombot (8), majd húzzák le az állítható fésűt (6 vagy 7) a készülékről.
- Nyomja a pengék középső részét (4) a hüvelykujjával felfelé, amíg a készülék feje ki nem nyílik **[B1 ábra]**, majd távolítsa el a készülékről.
- Ügyeljen arra, hogy a pengék (4) ne essenek le.
- Tisztítsa meg a pengéket (4) és a készülék belsejét a melléket kefével **[B2 ábra].**
- Helyezze a pengék nyelvét (4) a készüléken kialakított nyílásba, és pattintsa vissza a pengéket a helyükre **[B3 ábra]**.

## PROBLÉMÁK ÉS MEGOLDÁSOK

| PROBLÉMA | OK | Soluzione |
|---|---|---|
| Pengék nem mozognak akadálymentesen | A pengék nem lettek megkenve | Tisztítsa meg a pengéket, és kenje meg őket a mellékelt olajjal |

## A KÉSZÜLÉK ÁRTALMATLANÍTÁSA

A termék csomagolása újrahasznosítható anyagokból készült. A terméket a környezetvédelmi előírásoknak megfelelően ártalmatlanítsa.

A 2014. március 14-i, 49-es számú "Az elektromos és elektronikus berendezések hulladékairól (RAEE) alkotott 2012/19/EU irányelv aktualizálásáról" szóló törvény erejű rendelet 26. cikkelye értelmében a készüléken vagy annak csomagolásán elhelyezett áthúzott hulladékgyűjtőt ábrázoló jel arra utal, hogy a készülék a hasznos élettartama végén nem kezelhető háztartási hulladékként.

A felhasználó köteles a már nem használt terméket az elektromos és elektronikus hulladékok gyűjtésére szakosodott gyűjtőközpontban leadni. Vagy a kidobásra szánt készüléket átadhatja a kereskedőnek egy új, egyenértékű készülék vásárlása esetén. A 400 m2-t meghaladó területű elárusítóhellyel rendelkező műszaki áruházakban a kidobásra szánt 25 cm-nél kisebb háztartási eszközök ingyenesen, vásárlási kötelezettség nélkül leadhatók. A nem használt elektromos és elektronikus készülékek szelektív gyűjtése és ezt követő környezetkímélő újrahasznosítása, kezelése és ártalmatlanítása hozzájárul a környezet és az emberi egészség védelméhez, valamint a gépet alkotó anyagok újbóli felhasználásához.

## AZ AKKUMULÁTOR ÁRTALMATLANÍTÁSA

Ni-MH

A jelen készülék egy újratölthető Ni-MH akkumulátorral működik.

**Figyelmeztetés:**
**A használt elemeket és akkumulátorokat ne dobja a háztartási hulladékba, vigye őket a kijelölt gyűjtőhelyre.**
Vegyék ki az akkumulátorokat a készülékből.
A kimerült akkumulátorokat dobja használtelem gyűjtő konténerbe.

### AZ AKKUMULÁTOROK ELTÁVOLÍTÁSA

Az akkumulátor eltávolítását kérje az IMETEC műszaki szolgálatától.

## SZERVIZ ÉS GARANCIA

A készülékre a gyártó a vásárlás napjától számított két évig jótállást vállal. A jótállás első napjának a bizonylaton/számlán szereplő (tisztán olvasható) dátumot kell tekinteni, kivéve azt az esetet, amelyben a vásárló bizonyítani tudja, hogy a készülék átadása ezt követően történt meg. Az átadáskor már fennálló hibákat az IMETEC díjtalanul kijavítja, vagy indokolt esetben a készüléket díjtalanul kicseréli (kivéve, ha az egyik megoldás aránytalanul nagyobb kötlséget jelent a másiknál). A vásárló köteles az észlelt hibát a hiba észlelésének napját követő két hónapon belül egy IMETEC vevőszolgálatnál bejelenteni.
A jótállás nem terjed ki azokra a hibákra, amelyek a következő okok miatt léptek fel:

a. Szállítás során keletkező károk, vagy a készülék véletlen leesése,
b. Hibás összeszerelés vagy az elektromos hálózat hibája,
c. Illetéktelen személyek által végzett javítások vagy módosítások,
d. Nem megfelelő tisztítás és karbantartás, vagy annak hiánya,
e. Kopásnak kitett és/vagy fogyó elemek és alkatrészek,
f. A használati útmutató utasításainak figyelmen kívül hagyása, hanyag vagy gondatlan használat.

A fenti lista nem teljes, csak példa, mivel a jelen jótállás nem terjed ki olyan meghibásodásokra, amelyek nem vezethetők vissza gyártási hibára. A jótállás emellett nem vonatkozik a készülék helytelen használata okozta károkra vagy a professzionális használat okozta hibákra.
Az IMETEC nem vonható felelősségre azon esetleges közvetlen vagy közvetett károkért vagy személyi sérülésekért, amelyek a készülékhez mellékelt útmutatóban szereplő telepítési, használati és karbantartási utasítások megszegése miatt következtek be.
Ezalól kivételt csak az jelent, ha a forgalmazóval kötött jótállási szerződésben ettől eltérő feltételek szerepelnek.

**A vevőszolgálati segítségnyújtás módja**
A készülék javítását kizárólag az IMETEC vevőszolgálata végezheti el. A jótállás időtartama alatt a hibás készüléket a vásárlás napját igazoló bizonylattal együtt kell a vevőszolgálatnak eljuttatni.

# БЪЛГАРСКИ

**НАРЪЧНИК С ИНСТРУКЦИИ ЗА УПОТРЕБА НА МАШИНКА ЗА ПОДСТРИГВАНЕ**
*Уважаеми клиенти, IMETEC Ви благодари за закупуването на този продукт.*

**ВНИМАНИЕ! Инструкции и предупреждения за безопасна употреба**

**Преди използване на уреда, прочетете внимателно и спазвайте инструкциите за работа и по-специално указанията за безопасност. Съхранявайте този наръчник, заедно със съответната илюстрована листовка за бърза справка, за извършване на справка, през целия период на използване на уреда. При предоставяне на уреда на трети лица, предайте пълната документация заедно с уреда.**

**ЗАБЕЛЕЖКА: В случай, че при четене на тази книжка с инструкции за употреба срещнете затруднения в разбирането или възникнат съмнения, преди използването му се свържете с фирмата на адреса, посочен на последната страница.**

## СЪДЪРЖАНИЕ


Указания за безопасност ..... 36
Инструкции за безопасна употреба на батериите .. 38
Легенда символи ..... 38
Описание на уреда и приставките ..... 38
Зареждане на уреда ..... 38
Инструкции за потребителя ..... 38
Поддръжка ..... 39
Проблеми и решения. . . . . 40
Изхвърляне ..... 40
Изхвърляне на батерията ..... 40
Сервиз и гаранция ..... 40
Илюстрована книжка ..... V
Технически данни ..... V


## УКАЗАНИЯ ЗА БЕЗОПАСНОСТ

- **След изваждане на уреда от опаковката използвайте схемата, за да проверите цялостта на уреда и за възможни щети, нанесени по време на транспортиране. В случай на съмнение не използвайте уреда, а се обърнете към оторизиран сервиз за обслужване.**
- **Опаковъчният материал не трябва да се използва като играчка за деца! Съхранявайте найлоновите пликове далече от достъпа на деца; опасност от задушаване!**
- **Преди да включите уреда, проверете дали техническите данни за напрежението на мрежата, посочени в обозначителните технически данни, отговарят на тези на наличната електрическа мрежа. Идентификационните технически данни са посочени върху уреда (TD) и върху устройството за захранване (9).**
- **Този уред трябва да се използва единствено за целта, за която е разработен, тоест като машинка за подстригване за домашна употреба. Всяка друга употреба следва да се смята за неправилна и следователно - за опасна.**
- **Когато използвате уреда в баня, трябва да изключите**

щепсела след употреба, тъй като близостта до водата крие рискове, дори и уредът да е изключен.

- За по-висока степен на защита препоръчваме монтирането на устройство с диференциален ток в електрическата верига, която захранва банята, което да е с номинален работен диференциален ток не повече от 30 mA (идеалното би било 10 mA). Уместно би било да помолите монтажника за съвет.

ВНИМАНИЕ: не използвайте този уред в близост до вани, душове, мивки или други съдове за вода. Никога не потапяйте уреда във вода.

- Този уред може да се използва от деца над 8-годишна възраст и от лица с ограничени физически, сензорни или умствени възможности, или без опит и познания, ако се намират под подходящ надзор или ако са били обучени относно безопасната употреба на уреда и си дават сметка за свързаните с него опасности. Децата не трябва да си играят с уреда. Операциите по почистване и поддръжка не трябва да се извършват от деца, оставени без наблюдение.

  ⃠ НЕ използвайте уреда с мокри ръце или с влажни или боси крака.

  ⃠ НЕ дърпайте захранващия кабел или уреда, за да изключите щепсела от електрическия контакт.

  ⃠ НЕ излагайте уреда на влага или на въздействието на атмосферни влияния (дъжд, слънце).

- Винаги изключвайте щепсела от електрическото захранване преди почистване или поддръжка и при неизползване на уреда.
- При повреда или лоша работа на уреда, го изключете и не го поправяйте. За евентуална поправка се обръщайте само към оторизиран технически сервиз.
- Ако захранващият кабел е повреден, той трябва да се замени от оторизиран технически сервизен център, с цел предпазване от всякакви рискове.
- Уредът трябва да се използва само за човешки косми. Не го изпозлвайте за животни или за перуки и изкуствена коса от синтетичен материал.
- Винаги изключвайте уреда и изваждайте щепсела от електрическия контакт след употреба или след зареждане.
- Използвайте, зареждайте и съхранявайте уреда при температура между 10°C и 35°C включително.

## УКАЗАНИЯ ЗА БЕЗОПАСНА УПОТРЕБА НА БАТЕРИИТЕ

- **Уредът е снабден с батерии, които не трябва да се сменят от потребителя. ⃠ Не се опитвайте да сменяте сами тези батерии. За повече информация относно ремонта или смяната на батериите се свържете с отдел „Обслужване на клиенти“.**
- **⃠ Не презареждайте батерии за еднократна употреба.**
- **⃠ Не презареждайте презареждаеми батерии с устройства, които не са изрично предназначени за това или са в различен режим от указания в инструкциите.**
- **⃠ Никога не излагайте батериите на прекалена топлина като тази, причинена от слънчеви лъчи, огън или подобни източници: повишен риск от изтичане на киселина! Неспазването на тези указания може да доведе до повреждане и възможна експлозия на батериите.**
- **⃠ Не демонтирайте, изхвърляйте в огъня или свързвайте на късо батериите.**

**Винаги дръжте батериите далече от достъпа на деца. При поглъщане батериите могат да причинят смъртоносни опасности. Затова съхранявайте батериите на недостъпно за малки деца място. При поглъщане на батерия се свържете незабавно с лекар или с местен център по токсикология.**

**Съдържащата се в батериите киселина е корозивна. Избягвайте контакт с кожата, очите или облеклото.**

- **Свалете батериите от уреда преди изхвърляне.**
- **Уредът трябва да се разкачи от електрическия контакт при сваляне на батериите.**
- **Изхвърляйте батериите в специализиран събирателен пункт.**

## ЛЕГЕНДА СИМВОЛИ

| | | | | | |
|---|---|---|---|---|---|
| ⚠ | Предупреждение | ⃠ | Обща забрана | ⧈ | Клас на електрозащита II |
| ⏻ | Бутон ON/OFF | | | | |

## ОПИСАНИЕ НА УРЕДА И ПРИСТАВКИТЕ

Прегледайте Фигура [A] в раздела с илюстрациите за проверка на съдържанието на опаковката. Всички схеми се намират по вътрешните страници на корицата.

1. Връзка за директно презареждане или работа със захранващата мрежа
2. Дръжка
3. Бутон ⏻
4. Модул с ножове
5. Индикатор за зареждане и работа (зелен)
6. Регулируемо гребенче (4-7-10-13-16-19 mm)
7. Регулируемо гребенче (21-24-27-30-33-36mm)
8. Бутон за регулиране
9. Адаптер AC/DC със захранващ кабел
10. Гребенче за почистване
11. Смазочно масло

TD. Технически данни

Относно характеристиките на уреда, разгледайте външната опаковка.
Използвайте единствено с включените в доставката аксесоари.

## ЗАРЕЖДАНЕ НА УРЕДА

Зареждайте уреда в продължение на 12 часа, преди да започнете да го използвате за първи път, а следващите пъти - по 90 минути. Напълно зареденият уред може да работи самостоятелно около 45 минути. По време на презареждането светлинният индикатор за зареждане (5) ще свети в червено, а когато уредът не е зареден, светлинният индикатор от зелен става червен и започва да мига. Преди използването и презареждането винаги проверявайте дали уредът е съвсем сух.

- Изключете уреда, като натиснете бутон ⏻ (3).
- Включете адаптера (9) в електрически контакт.
- Свържете кабела за зареждане (9) в най-долната част за свързване на машинката за подстригване (1) Светлинният индикатор за зареждане (5) ще светне в синьо.

Не дръжте уреда винаги включен в стенния контакт.
Винаги изключвайте машинката за подстригване и изключвайте щепсела от електрическия контакт след употреба и след зареждане.
За да запазите дълготрайността на батерията на машинката за подстригване:

- Не презареждайте всеки ден. Препоръчваме да изтощавате напълно батерията на всеки шест месеца, след което да я презареждате в продължение на 12 часа.
- Не зареждайте уреда по-дълго от препоръчаното време. Прекаленото зареждане намалява дълготрайността на презареждащите батерии.
- Ако уредът няма да бъде използван продължителен период от време, той трябва да се презареди в продължение на 12 часа, преди да бъде оставен в мястото му на съхранение.

## ИНСТРУКЦИИ ЗА ПОТРЕБИТЕЛЯ

⚠ **ВНИМАНИЕ! Никога не използвайте уреда, ако ножовете са повредени и ако модулът с ножове не работи добре.**

**Предупреждение: Никога не използвайте уреда върху мокри косми.**

Проверете дали косата Ви е суха, чиста и без следи от лак, пяна или гел, след това се срешете по посока на растежа на косата с разресване на всички заплитания.

**ВНИМАНИЕ! Изключвайте уреда, преди да смените която и да е приставка.**

### УПОТРЕБА НА РЕГУЛИРУЕМОТО ГРЕБЕНЧЕ (6 И 7)

За да поставите регулируемото гребенче (6 или 7), спазвайте следните указания:

- Приплъзнете регулируемото гребенче (6 или 7) в каналчетата на уреда, докато не чуете щракване.
- Проверете дали гребенчето (6 или 7) е поставено правилно в каналчетата за поставяне от двете страни.
- При поставено регулируемо гребенче (6 и 7) уредът разполага с 12 различни настройки за дължина на косата:

| РЕГУЛИРУЕМО ГРЕБЕНЧЕ (6) | |
|---|---|
| Регулиране на гребенчето | Постигната дължина |
| 1 | 4mm |
| 2 | 7mm |
| 3 | 10mm |
| 4 | 13mm |
| 5 | 16mm |
| 6 | 19mm |

| РЕГУЛИРУЕМО ГРЕБЕНЧЕ (7) | |
|---|---|
| Регулиране на гребенчето | Постигната дължина |
| 7 | 21mm |
| 8 | 24mm |
| 9 | 27mm |
| 10 | 30mm |
| 11 | 33mm |
| 12 | 36mm |

- Регулирайте гребенчето (6 или 7) на желаната дължина за подстригване, като натиснете бутона за регулиране (8) и го приплъзнете върху желаната настройка на дължината.
- Включете уреда, като натиснете бутон ⏻ (3). Винаги изключвайте уреда, когато не го използвате.

### ПОЛЕЗНИ СЪВЕТИ

- Започнете с по-висока настройка на регулируемото гребенче и постепенно намалявайте настройката на дължината на космите.
- За да постигнете оптимален резултат, използвайте уреда в обратна посока на растежа на космите или косата.
- Тъй като не всички косъмчета растат на една и съща страна, е необходимо уредът да се движи в различни посоки (нагоре, надолу или напречно).
- Ако в регулируемото гребенче (6 или 7) се натрупат много косми, го отстранете от уреда и продухайте и/или разтърсете, за да изтръскате натрупаните косъмчета.
- Отбележете си използваните настройки за дължина на косата за създаване на определен стайлинг, така че да имате записки за следващите подстригвания.

### УПОТРЕБА БЕЗ РЕГУЛИРУЕМОТО ГРЕБЕНЧЕ (6 ИЛИ 7)

Ако желаете, е възможно да използвате уреда без регулируемото гребенче (6 или 7), за да подстригвате косата много близо до кожата (0.5 мм) и за да оформяте косата по тила и в зоната около ушите.

**Предупреждение: Когато използвате уреда без регулируемо гребенче (6 или 7), той ще подстригва много близо до кожата.**

- За да отстраните регулируемото гребенче (6 или 7), натиснете бутона за регулиране (8) и извадете регулируемото гребенче (6 или 7) от уреда.

## ПОДДРЪЖКА

**ВНИМАНИЕ! Преди да почистите и да смените приставките, изключвайте уреда! Проверете дали всички почистени с навлажнен плат части са напълно изсъхнали, преди да ги използвате отново или да ги поставите на мястото им на съхранение!**

**ВНИМАНИЕ! преди всяка употреба на продукта смазвайте добре ножчетата по цялата им дължина, като използвате поставеното в опаковката масло (11). В края на всяко използване почиствайте ножовете със специалното гребенче (10) и ги смазвайте отново.**

Почиствайте уреда непосредствено след всяка употреба и когато в модула с ножовете и във вътрешността му са се натрупали косъмчета или замърсявания.

- Не използвайте абразивни прахове или течности като алкохол или бензин, за да почиствате уреда.
- Не потапяйте уреда във вода или във всякаква друга форма на течност, за да избегнете нанасянето на щети.

### МОДУЛ С НОЖОВЕ

- Изключете уреда и извадете щепсела от адаптера (9).
- Отстранете регулируемото гребенче (6 или 7), като натиснете бутона за регулиране (8) и извадите регулируемото гребенче (6 или 7) от уреда.
- Натиснете централната част на модула с ножовете (4) нагоре с палец, докато не се отвори **[Фиг. B1]**, след това го махнете от уреда.
- Внимавайте модулът с ножове (4) да не падне на земята.
- Почистете модула с ножове (4) и вътрешната част на уреда със специалната четка **[Фиг. B2]**.
- Поставете езичето на модула с ножовете (4) в процепа, докато модулът защракне при достигане на мястото си **[Фиг. B3]**.

## ПРОБЛЕМИ И РЕШЕНИЯ

| ПРОБЛЕМ | ПРИЧИНА | РЕШЕНИЕ |
|---|---|---|
| Ножчетата не се движат | Ножчетата не са смазани | Почистете с четчица и смажете с маслото, което е част от комплекта |
| Ножчетата се загряват | Ножчетата не са смазани | Почистете с четчица и смажете с маслото, което е част от комплекта |

## ИЗХВЪРЛЯНЕ

Опаковката на продукта е съставена от рециклиращи се материали. Изхвърляйте я съгласно нормите за опазване на околната среда.

По смисъла на чл. 26 на Законодателен декрет N. 49 от 14 март 2014 г. "Привеждане в изпълнение на директива 2012/19/ЕС относно отпадъците от електрическо и електронно оборудване", символът на зачеркнатото кошче за боклук върху уреда или върху опаковката му показва, че в края на експлоатационния си живот продуктът трябва да се събира разделно от другите отпадъци.

Затова потребителят трябва да предаде оборудването, което няма да се използва повече, в лицензирани общински центрове за разделно събиране на отпадъци от електротехника и електроника. Като алтернатива на самостоятелното управление на отпадъците, е възможно да предадете оборудването, което желаете да изхвърлите, на търговеца на дребно в момента на закупуване на ново оборудване от еквивалентен вид. Освен това е възможно да предадете безплатно, без задължение за покупка, електронните продукти за изхвърляне с размери под 25 см при търговците на дребно на електронни продукти с търговска площ от поне 400м2. Правилното разделно събиране за последващо изпращане на изхвърленото оборудване за екологично съобразно рециклиране, третиране и унищожаване допринася за избягване на възможни отрицателни последици за околната среда и здравето и благоприятства повторното използване и/или рециклиране на съставните материали на оборудването.

## ИЗХВЪРЛЯНЕ НА БАТЕРИЯТА

Ni-MH

Този продукт съдържа презареждаща батерия тип Ni-MH.

**Предупреждение:**
**Не изхвърляйте батериите при битовите отпадъци: те трябва да се унищожават разделно.**
Отстранете батериите от уреда.
Изхвърляйте батериите в специализиран събирателен пункт.

**ОТСТРАНЯВАНЕ НА БАТЕРИИТЕ**
За отстраняване на батерията се обръщайте към оторизирания сервизен център на IMETEC.

## СЕРВИЗ И ГАРАНЦИЯ

Уредът е с 2-годишна гаранция, считано от датата на предаване на стоката. За целта за валидна се смята посочената върху касовия бон/фактурата дата (стига да е добре четима), освен ако купувачът не докаже, че предаването на стоката е настъпило в последващ момент. В случай на дефект на продукта, датиращ от преди датата на предаване, фирма IMETEC гарантира поправката или замяната на уреда без разходи за потребителя, освен ако едно от двете решения не се окаже непропорционално спрямо другото. Купувачът е длъжен да съобщи на сервизния център на IMETEC за проблем със съответствието в рамките на два месеца от откриване на проблема.
Гаранцията не покрива всички части, които се окажат дефектни поради:

a. Щети, нанесени при транспортирането или от случайни падания,
b. Погрешен монтаж или неподходяща електрическа инсталация,
c. Поправки или промени, направени от неоторизиран персонал,
d. Липсващи или неправилни поддръжка и почистване,
e. Уред и/или части на уреда, подлежащи на износване и/или захабяване,
f. Неспазване на инструкциите за работа на уреда, небрежност или невнимание при употреба,

Списъкът по-горе е чисто примерен и не е изчерпателен, тъй като настоящата гаранция не е валидна при всички обстоятелства, които не може да се дължат на производствени дефекти на уреда. Освен това гаранцията не е валидна във всички случаи на неподходяща употреба на уреда и при професионална употреба. Фирма IMETEC не поема никаква отговорност за евентуални щети, нанесени директно или индиректно на лица, вещи и домашни животни вследствие на несъблюдаването на всички предписания, посочени в специалната "Книжка с инструкции и предупреждения" по отношение на монтажа, използването и поддръжката на уреда.
Изключение правят гаранционните договорни действия по отношение на продавача.

**Начин на сервизиране**
Уредът трябва да се поправя от сервизен център на IMETEC. Ако е в гаранция, дефектният уред трябва да бъде изпратен до сервизния център заедно с данъчен документ, който да удостоверява датата му на продажба или да доставка.

**NÁVOD K POUŽITÍ STROJKU NA VLASY**
*Vážený zákazníku, IMETEC Vám děkuje za zakoupení tohoto výrobku.*

**POZOR! Pokyny a upozornění pro bezpečné použití**

**Před použitím přístroje si pozorně přečtěte návod k použití, zejména varování týkající se bezpečnosti, a dodržujte je. Uschovejte tento návod spolu s příslušnou ilustrovanou příručkou po celou dobu životnosti zařízení pro případ konzultace. V případě postoupení přístroje třetí osobě odevzdejte také kompletní dokumentaci.**

**POZNÁMKA: pokud se vám při čtení tohoto návodu zdají být některé části nesrozumitelné anebo máte pochybnosti, před použitím přístroje kontaktujte výrobce na adrese, uvedené na poslední straně.**

## OBSAH


Bezpečnostní upozornění .....41
Pokyny pro bezpečné použití baterií....42
Vysvětlivky symbolů .....43
Popis přístroje a příslušenství.....43
Nabíjení spotřebiče .....43
Pokyny pro uživatele.....43
Údržba .....44
Problémy a řešení .....44
Likvidace .....44
Likvidace baterie .....45
Servisní služba a záruka.....45
Ilustrovaný průvodce ..... V
Technické údaje..... V


## BEZPEČNOSTNÍ UPOZORNĚNÍ

- **Po vyjmutí přístroje z obalu zkontrolujte jeho neporušenost podle přiloženého výkresu a případnou přítomnost škod způsobených během přepravy. V případě pochybností přístroj nepoužívejte a obraťte se na autorizovanou servisní službu.**
- **Obalový materiál není hračkou pro děti! Udržujte plastový sáček mimo dosah dětí; hrozí nebezpečí udušení!**
- **Před zapojením přístroje zkontrolujte, zda všechny údaje o síťovém napájení uvedené na identifikačním štítku odpovídají údajům dostupné elektrické sítě. Identifikační technické údaje se nacházejí na přístroji (TD) a na napájecím zdroji (9).**
- **Tento přístroj musí být používán výhradně pro účely, pro které bylo navržen, to znamená jako stříhací strojek na vlasy pro domácí použití. Jakékoli jiné použití je považováno za nesprávné, a proto nebezpečné.**
- **Při použití přístroje v místnosti koupelny odpojte zástrčku ze zásuvky, protože blízkost vody představuje nebezpečí i při vypnutém přístroji.**

- **Pro zabezpečení dokonalejší ochrany doporučujeme nainstalovat v elektrickém obvodu, který napájí koupelnu, zařízení s provozním jmenovitým rozdílovým proudem nepřesahujícím 30 mA (ideální 10mA). Požádejte vašeho elektroinstalatéra o radu v této věci.**

**UPOZORNĚNÍ: nepoužívejte tento přístroj v blízkosti van, sprch, umyvadel nebo jiných nádob s vodou. Nikdy neponořujte přístroj do vody!**

- **Tento přístroj můžou používat maloletí starší 8 let a osoby se sníženými fyzickými, smyslovými a mentálními vlastnostmi anebo nezkušené osoby pouze v případě, že byly předtím preventivně poučeny o používání přístroje a jsou obeznámeny s nebezpečím, které je spojené s jeho používáním. Děti si nesmějí s přístrojem hrát. Čištění a údržbu přístroje nemůžou provádět děti bez dohledu dospělých.**

  **⃠ NEPOUŽÍVEJTE přístroj s mokrýma ani vlhkýma nohama či rukama.**

  **⃠ NETAHEJTE za šňůru ani za samotný přístroj, chcete-li odpojit zástrčku ze zásuvky.**

  **⃠ NEVYSTAVUJTE přístroj vlhkosti nebo působení atmosférických vlivů (déšť, slunce).**

- **Před čištěním nebo údržbou přístroje a v případě jeho nečinnosti pokaždé odpojte zástrčku přístroje z napájecího elektrického okruhu.**
- **V případě poruchy nebo špatného fungování přístroj vypněte a nezasahujte do něj. Pro případnou opravu se obraťte výhradně na autorizované servisní středisko.**
- **V případě poškození napájecího kabelu musí být tento vyměněn v autorizovaném servisním středisku, aby se předešlo jakémukoli riziku.**
- **Přístroj je určen výhradně pro lidské vlasy. Nepoužívejte ho na zvířata a paruky ze syntetického materiálu.**
- **Vždy přístroj vypněte a vytáhněte zástrčku z elektrické zásuvky po použití nebo po nabíjení.**
- **Používejte, nabíjejte a uchovávejte přístroj při teplotě v rozmezí od 10°C do 35°C.**

## POKYNY PRO BEZPEČNÉ POUŽITÍ BATERIÍ

- **Přístroj nemá žádné uživatelem vyměnitelné baterie. ⃠ Nesnažte se nahradit tyto baterie sami. Pro informace o opravě nebo výměně baterií kontaktujte zákaznický servis.**
- **⃠ Nenabíjejte nedobíjecí baterie.**
- **⃠ Nepokoušejte se nabíjet standardní baterie s nabíječi, které nejsou výslovně uvedené nebo způsobem, který se liší od údajů uvedených v těchto pokynech.**
- **⃠ Nevystavujte baterie nadměrnému teplu, jako je sluneční záření, oheň nebo obdobné zdroje: vysoké nebezpečí rozlití kyseliny! Nedodržení těchto pokynů může vést k poškození a možné explozi baterie.**

- **Baterie nerozebírejte, nevhazujte do ohně nebo nezkratujte.**

**Baterie vždy uchovávejte mimo dosah dětí. Při požití může baterie způsobit smrtelné nebezpečí. Baterie uchovávejte na místě nepřístupném pro malé děti. V případě požití baterie okamžitě vyhledejte lékaře nebo místní toxikologické centrum.**

**Kyselina obsažena v baterii je žíravina. Vyhněte se kontaktu s kůží, očima nebo oděvem.**

- **Vyjměte baterie z přístroje před jeho likvidací.**
- **Přístroj musí být odpojen ze zásuvky, když odstraňujete baterie.**
- **Baterie likvidujte ve specifickém sběrném středisku.**

## VYSVĚTLIVKY SYMBOLŮ

| | | |
|---|---|---|
| Upozornění | Všeobecný zákaz | Třída ochrany II |
| Tlačítko ON/OFF | | |

## POPIS PŘÍSTROJE A PŘÍSLUŠENSTVÍ

Konzultujte obrázek [A] v ilustrační části příručky pro eventuální kontrolu obsahu balení. Všechny obrázky se nacházejí na vnitřních stránkách obalu.

1. Připojení přímého dobíjení nebo provoz na síťové napájení
2. Rukojeť
3. Tlačítko ⏻
4. Sestava čepelí
5. Kontrolka nabíjení a funkce (zelená)
6. Hřebenový nástavec (4-7-10-13-16-19 mm)
7. Hřebenový nástavec (21-24-27-30-33-36mm)
8. Regulační tlačítko
9. AC/DC adaptér s napájecím kabelem
10. Hřebínek na čištění
11. Mazací olej

TD. Technické údaje

Charakteristiky přístroje jsou uvedeny na vnější straně balení.
Používejte pouze dodané příslušenství.

## NABÍJENÍ PŘÍSTROJE

Než začnete přístroj používat poprvé, nabijte jej po dobu 12 hodin a následně pak po dobu 90 minut. Zcela nabitý přístroj lze používat nezávisle na elektrické síti po dobu 45 minut. Během nabíjení bude LED kontrolky nabíjení (5) červená, dojde-li k vybití přístroje, zelená LED se změní na červenou a začne blikat. Před použitím a nabíjením se vždy ujistěte, že základna i přístroj jsou dokonale suché.

- Vypněte přístroj stisknutím tlačítka ⏻ (3).
- Vložte adaptér (9) do elektrické zásuvky.
- Připojte napájecí kabel (9) do konektoru (1), který je umístěn ve spodní části strojku na vlasy. Kontrolka nabíjení (5) se rozsvítí modře.

Nenechávejte přístroj stále zapojený do síťové zásuvky.
Vždy strojek na vlasy vypněte a vytáhněte zástrčku z elektrické zásuvky po použití nebo po nabíjení.
Pokyny pro prodloužení životnosti baterie strojku na vlasy:

- Nenabíjejte každý den. Doporučuje se baterii úplně vybít každých šest měsíců, a poté ji nabíjet po dobu 12 hodin.
- Nenabíjejte přístroj déle, než je doporučená doba. Přebíjení, tedy nadměrné dobíjení, zkracuje životnost dobíjecích baterií.
- Pokud nebude přístroj po delší dobu používán, je nutno ho po dobu 12 hodin dobít a teprve poté uložit na místo.

## POKYNY PRO UŽIVATELE

**POZOR! Nepoužívejte přístroj nikdy, pokud jsou čepele poškozené nebo pokud sestava čepelí nefunguje správně.**

**Upozornění: Spotřebič nikdy nepoužívejte na vlhké vlasy.**

Ujistěte se, že vaše vlasy jsou suché, čisté a bez stop laku, pěny nebo gelu, pak je vykartáčujte ve směru růstu vlasů a rozčešte všechny uzly.

**POZOR! Vypněte přístroj před výměnou jakékoliv příslušenství.**

**POUŽITÍ HŘEBENOVÉHO NÁSTAVCE (6 NEBO 7)**

Pro vložení hřebenového nástavce (6 nebo 7) postupujte takto:

- Zasuňte hřebenový nástavec (6 nebo 7) do drážek na přístroji, až dokud neuslyšíte zacvaknutí.
- Ujistěte se, že hřebenový nástavec (6 nebo 7) je správně vložen do drážek na obou stranách.
- S vloženým hřebenovým nástavcem (6 a 7) poskytuje přístroj 12 různých nastavení délky vlasů:

| HŘEBENOVÝ NÁSTAVEC (6) | |
|---|---|
| Nastavení hřebenového nástavce | Získaná délka |
| 1 | 4mm |
| 2 | 7mm |
| 3 | 10mm |
| 4 | 13mm |
| 5 | 16mm |
| 6 | 19mm |

| HŘEBENOVÝ NÁSTAVEC (7) | |
|---|---|
| Nastavení hřebenového nástavce | Získaná délka |
| 7 | 21mm |
| 8 | 24mm |
| 9 | 27mm |
| 10 | 30mm |
| 11 | 33mm |
| 12 | 36mm |

- Upravte hřebenový nástavec (6 nebo 7) na délku požadovaného střihu stisknutím tlačítka nastavení (8) a posunutím na nastavení požadované délky.
- Zapněte přístroj stisknutím tlačítka ⏻ (3). Vždy vypněte přístroj, když se nepoužívá.

**Užitečné rady**

- Začněte s nejvyšším nastavením hřebenového nástavce a postupně zkracujte nastavení délky vlasů.
- Abyste dosáhli optimálního výsledku, používejte přístroj v opačném směru, než je směr růstu vlasů.
- Vzhledem k tomu, že všechny vlasy nerostou ze stejné strany, je nutné přístrojem pohybovat ve více směrech (nahoru, dolů nebo napříč).
- Pokud se v hřebenovém nástavci (6 nebo 7) zachytí chomáč vlasů, vyjměte ho z přístroje a ofouknutím a/nebo oklepáním nahromaděné vlasy odstraňte.
- Poznamenejte si nastavení délky vlasů nezbytné pro vytvoření určitého účesu tak, abyste měli k dispozici pomůcku pro budoucí stříhání.

**POUŽITÍ BEZ HŘEBENOVÉHO NÁSTAVCE (6 NEBO 7)**

Pokud chcete, můžete použít přístroj bez hřebenového nástavce (6 nebo 7) ke stříhání vlasů v těsné blízkosti pokožky (0,5 mm) nebo k definování kontury krku a oblasti kolem uší.

**Upozornění: Pokud používáte přístroj bez hřebenového nástavce (6 nebo 7), strojek stříhá velmi blízko k pokožce hlavy.**

- Pro odstranění hřebenového nástavce (6 nebo 7) stiskněte regulační tlačítko (8) a sejměte hřebenový nástavec (6 nebo 7) z přístroje.

## ÚDRŽBA

⚠ **POZOR! Před čištěním a výměnou příslušenství přístroj vypněte! Vyčistěte všechny části navlhčeným hadrem a osušte je. Teprve poté je uložte na své místo!**

⚠ **Upozornění: před každým použitím výrobku dobře namažte čepele po celé délce olejem, který je součástí balení. Po každém použití očistěte čepele s dodaným hřebínkem a znovu je namažte.**

Přístroj čistěte ihned po každém použití a když jsou v čepelích (8) a uvnitř přístroje nahromaděny vlasy nebo nečistoty.

- K čištění přístroje nepoužívejte abrazivní čisticí prostředky jako je alkohol nebo benzín.
- Nikdy neponořujte přístroj do vody ani žádné jiné kapaliny, protože tím byste ho poškodili.

**Sestava čepelí**

- Vypněte přístroj a odpojte zástrčku z adaptéru (9).
- Odstraňte hřebenový nástavec (6 nebo 7) stisknutím regulačního tlačítka (8) a sejměte hřebenový nástavec (6 nebo 7) z přístroje.
- Zatlačte střední část sestavy čepelí (4) směrem nahoru pomocí palce, až se neotevře **[Obr. D1]**, vyjměte ji ze zařízení.
- Dávejte pozor, abyste neupustili na zem sestavu čepelí (4).
- Vyčistěte sestavu čepelí (4) a vnitřní část přístroje s dodaným kartáčkem **[Obr. B2]**.
- Umístěte jazýček sestavy čepelí (4) do drážky a nechte ji zapadnout do polohy **[Obr.** B3].

## PROBLÉMY A ŘEŠENÍ

| PROBLÉM | PŘÍČINA | ŘEŠENÍ |
|---|---|---|
| Čepele se neposouvají | Čepele nejsou namazány | Vyčistěte s kartáčkem a namažte dodaným olejem |
| Čepele se zahřívají | Čepele nejsou namazány | Vyčistěte s kartáčkem a namažte dodaným olejem |

## LIKVIDACE

♲ Obal výrobku je z recyklovatelných materiálů. Zlikvidujte ho v souladu s předpisy na ochranu životního prostředí.

Podle čl. 26 legislativního nařízení ze dne 14. března 2014 č. 49 “Provádění směrnice 2012/19/EU o odpadech elektrických a elektronických zařízeních (OEEZ)” symbol přeškrtnuté popelnice na přístroji, nebo na jeho obalu znamená, že na konci své životnosti musí být výrobek shromažďován odděleně od ostatních odpadů.

Uživatel musí proto odevzdat přístroj na konci jeho životnosti do příslušných středisek pro separovaný sběr elektrického a elektronického odpadu. Jako alternativa k individuálnímu spravování odpadu lze přinést zařízení, které chcete zlikvidovat, prodejci při zakoupení nového ekvivalentního zařízení. U prodejců elektronických výrobků s prodejní plochou nejméně 400 m2 lze také přinést zdarma, bez povinnosti zakoupení, elektronické výrobky k likvidaci s rozměry menšími než 25 cm. Adekvátní separovaný sběr nepoužívaných přístrojů pro následnou recyklaci, zpracování a ekologicky šetrné odstraňování napomáhá předcházet negativním vlivům na životní prostředí a zdraví a podporuje opětovné použití a/nebo recyklaci materiálů, ze kterých se zařízení skládá.

## LIKVIDACE BATERIE

Ni-MH Tento výrobek obsahuje dobíjecí baterii typu Ni-MH.

**Upozornění:**
**Nevyhazujte baterie do domovního odpadu: musí být likvidovány odděleně.**
Vyjměte baterie z přístroje.
Baterie likvidujte ve specifickém sběrném středisku.

### ODSTRANĚNÍ BATERIÍ

Pro odstranění baterií se obraťte na autorizované servisní středisko IMETEC.

## SERVISNÍ SLUŽBA A ZÁRUKA

Záruka na přístroj platí po dobu dvou let od data dodání. Je platné datum uvedené na účtence/faktuře (za předpokladu, že jsou jasně čitelné); v opačném případě pouze tehdy, může-li kupující prokázat, že dodávka byla provedena později. V případě vady výrobku, existující před dnem doručení, společnost IMETEC zaručuje opravu nebo výměnu přístroje bez jakéhokoliv poplatku, pokud jedno z těchto dvou nápravných opatření není nepoměrné ve srovnání s druhým. Kupující je povinen oznámit servisnímu středisku společnosti IMETEC vadu do dvou měsíců od jejího zjištění.
Záruka se nevztahuje na všechny části, které mohou být vadné v důsledku:

a. Poškození při přepravě nebo náhodných pádů,
b. Nesprávné instalace nebo nevhodného elektrického systému,
c. Opravy či úpravy provedené nepovolanou osobou,
d. Chybějící nebo nesprávné údržby a čištění,
e. Jedná-li se o výrobek a/nebo jeho části podléhající opotřebení a/nebo spotřební materiál,
f. Nedodržení pokynů pro provoz přístroje, nedbalosti nebo neopatrného zacházení.

Výše uvedený seznam slouží jako příklad a není vyčerpávající, jelikož tato záruka se také nevztahuje na všechny ty případy, kdy nelze prozkoumat výrobní vady přístroje. Ze záruky jsou také vyloučeny všechny případy nesprávného použití přístroje a případy profesionálního použití.
Společnost IMETEC nenese žádnou zodpovědnost za případné škody, které mohou mít přímý či nepřímý dopad na osoby, předměty a zvířata v důsledku nedodržení všech pokynů uvedených v “Příručce pokynů a upozornění”, pokud jde o instalaci, použití a údržbu.
Tímto nejsou dotčeny jakékoli smluvní závazky vůči prodávajícímu.

**Způsoby asistence**
Oprava přístroje musí být prováděna autorizovaným servisním střediskem společnosti IMETEC. Vadný přístroj, pokud se na něj vztahuje záruka, musí být zaslán do servisního střediska spolu s potvrzením, které prokazuje datum prodeje nebo dodávky.

**РУКОВОДСТВО ПО ПРИМЕНЕНИЮ МАШИНКИ ДЛЯ СТРИЖКИ ВОЛОС**

*Уважаемый клиент, компания IMETEC благодарит Вас за приобретение настоящего изделия.*

**ВНИМАНИЕ! Инструкции и предупреждения для безопасного применения**

**Перед использованием прибора внимательно прочитайте инструкции по применению, уделите особое внимание предупреждениям по технике безопасности, и соблюдайте их. Храните настоящее руководство вместе с иллюстрированной памяткой на протяжении всего срока эксплуатации прибора для использования в будущем. При передаче прибора третьим лицам, передайте вместе с ним и всю документацию.**

**ПРИМЕЧАНИЕ: если при изучении руководства некоторые места вам не понятны, или у вас возникнут сомнения, прежде чем пользоваться прибором обращайтесь в центр сервисного обслуживания по адресу, указанному на последней странице.**

## СОДЕРЖАНИЕ


Предупреждения по безопасности.....46
Инструкции по безопасному использованию батареек..48
Легенда условных обозначений .....48
Описание прибора и комплектующих .....48
Зарядка прибора.....48
Инструкции для пользователя .....49
Уход .....49
Неполадки и способы устранения .....50
Утилизация .....50
Утилизация аккумуляторной батарейки .....50
Сервисное обслуживание и гарантия.....50
Иллюстрированная памятка.....V
Технические данные.....V


## ПРЕДУПРЕЖДЕНИЯ ПО БЕЗОПАСНОСТИ

- **После распаковки прибора проверьте комплектность поставки в соответствии с рисунком, и убедитесь в отсутствии повреждений, вызванных транспортировкой. В случае сомнений не используйте прибор и обратитесь в авторизованный сервисный центр.**
- **Упаковочный материал – не игрушка! Не позволяйте детям играть с пластиковым пакетом; опасность удушья!**
- **Перед подключением прибора проверьте, что напряжение питания соответствует напряжению, указанному на идентификационной табличке прибора. Идентификационная табличка с техническими характеристиками находится на приборе (TD) и на зарядном устройстве (9).**
- **Используйте настоящий прибор только по назначению, то есть как машинка для стрижки волос в домашних условиях. Любое другое использование следует считать ненадлежащим и, следовательно, опасным.**
- **При использовании прибора в ванной комнате следует отключать его от сети после использования, так как**

близость воды представляет опасность, даже при выключенном приборе.

- Чтобы обеспечить дополнительную защиту, рекомендуется установить в электрической сети ванной комнаты предохранительное устройство остаточного дифференциального тока, рассчитанное на номинальное значение рабочего дифференциального тока, не превышающее 30 мА (оптимальное значение 10 мА). Обратитесь за консультацией к квалифицированному электротехнику.

ВНИМАНИЕ: не используйте прибор вблизи ванны, душа, раковины или других ёмкостей, заполненных водой. Ни в коем случае не погружайте прибор в воду.

- Настоящий прибор может быть использован подростками возрастом свыше 8 лет и людьми с ограниченными физическими, сенсорными и умственными способностями, а также людьми, не обладающими опытом и знаниями, только после того, как они были обучены безопасному использованию прибора и поняли опасности, связанные с его использованием. Не допускайте, чтобы дети играли с прибором. Чистка и уход за прибором не должны выполняться детьми и без присмотра взрослыми.

  ⃠ НЕ используйте прибор, если у вас влажные руки или босые ноги.

  ⃠ НЕ тяните за шнур питания или прибор, чтобы вынуть вилку из розетки.

  ⃠ Прибор НЕ должен подвергаться воздействию влажности или атмосферных осадков и солнечных лучей.

- Перед проведением очистки или ухода, а также в случаях неиспользования прибора, обязательно выньте вилку из электрической розетки.
- В случае поломки или неисправной работы прибора, выключите его и не пытайтесь самостоятельно его чинить. Для ремонта обращайтесь только в авторизованный сервисный центр.
- В случае повреждения шнура электропитания, он должен быть заменен авторизованным сервисным центром для предотвращения любых рисков.
- Прибор предназначен исключительно для распрямления волос человека. Не используйте его для распрямления шерсти животных, париков и накладок из искусственных волос.
- Всегда выключайте прибор и вынимайте вилку из розетки электросети после его использования или по окончании зарядки.

- **Пользоваться прибором, заряжать и хранить его при температуре среды в промежутке от 10°C до 35°C.**

## ИНСТРУКЦИИ ПО БЕЗОПАСНОМУ ИСПОЛЬЗОВАНИЮ БАТАРЕЕК

- **Прибор поставляется с батарейками, которые пользователь не может заменить самостоятельно. ⃠ Не пытайтесь самостоятельно заменить батарейки. По вопросам ремонта или замены батареек обращайтесь в отдел сервисного обслуживания.**
- **⃠ Не перезаряжайте батарейки одноразового использования.**
- **⃠ Не перезаряжайте заряжаемые батарейки, используя устройства, которые конкретно не указаны в инструкции или отличным от указанного в инструкции способом.**
- **⃠ Не подвергайте никогда батарейки воздействию источников тепла, таких как прямые солнечные лучи, огонь или им подобные: опасность вытекания кислоты! Несоблюдение этих указаний может привести к повреждению и возможному взрыву батареек.**
- **⃠ Не разбирайте батарейки, не бросайте их в огонь, не создавайте короткое замыкание.**

**Никогда не позволяйте детям играть с батарейками. В случае проглатывания батарейки могут привести к смертельному исходу. Поэтому храните батарейки в недоступном для маленьких детей месте. В случае проглатывания батарейки, незамедлительно обратитесь к врачу или в местный токсикологический центр.**

**Содержащаяся в батарейках кислота является коррозионным веществом. Избегайте попадания на кожу, в глаза или на одежду.**

- **Перед утилизацией прибора достаньте из него батарейки.**
- **Чтобы достать батарейки, нужно предварительно отсоединить прибор от розетки электропитания.**
- **Сдайте батарейки в специализированный центр по сбору отходов.**

## ЛЕГЕНДА УСЛОВНЫХ ОБОЗНАЧЕНИЙ

| | | |
|---|---|---|
| ⚠ Предупреждение | ⃠ Запрет общего типа | ⧈ Класс защиты II |
| ⏻ Кнопка ON/OFF (Вкл./Выкл.) | | |

## ОПИСАНИЕ ПРИБОРА И КОМПЛЕКТУЮЩИХ

Проверьте комплектность поставки в соответствии с рисунком [A], приведенным в разделе иллюстраций. Все рисунки находятся на внутренней стороне обложки.

1. Прямое подключение к зарядному устройству или к сети электропитания
2. Рукоятка
3. Кнопка ⏻
4. Ножевой блок
5. Индикатор зарядки и функционирования (Зелёный)
6. Телескопический гребень для регулировки длины стрижки волос (4-7-10-13-16-19 мм)
7. Телескопический гребень для регулировки длины стрижки волос (21-24-27-30-33-36 мм)
8. Кнопка регулировки
9. Адаптер AC/DC (переменный ток/постоянный ток) с кабелем питания
10. Кисточка для очистки
11. Смазочное масло

TD. Технические Характеристики

Характеристики прибора приведены на наружной стороне упаковки.
Используйте прибор только с аксессуарами, поставленными вместе с ним.

## ЗАРЯДКА ПРИБОРА

Предварительно зарядите прибор перед его первым использованием в течении 12 часов, а при последующих - в течение 90 минут. Полностью заряженный прибор работает автономно примерно в течении 45 минут. Во время зарядки СИД-индикатор состояния зарядки (5) будет гореть красным светом; когда прибор разряжен, то СИД-индикатор из зелёного становится красным и начинает мигать. Перед использованием и подзарядкой прибора, всегда убедитесь в том, что прибор полностью высох.

- Выключите прибор, нажав на кнопку ⏻ (3).
- Вставьте вилку адаптера (9) в розетку электросети.
- Подключите кабель для подзарядки (9) в соответствующий разъём (1), который находится в нижней части машинки для стрижки волос. Индикатор зарядки (5) загорится синим светом.

Не оставляйте прибор всегда включённым в настенную электророзетку.

Всегда выключайте машинку и вынимайте вилку из розетки электросети после использования прибора или по окончании зарядки.

Для более продолжительного срока службы аккумуляторной батарейки машинки для стрижки:

- Не заряжайте прибор каждый день. Рекомендуется разрядить полностью аккумуляторную батарею раз в полгода, а затем снова зарядить её в течении 12 часов.
- Не подзаряжайте прибор в течении длительного времени, сверх рекомендуемого. Чрезмерная подзарядка приводит к снижению срока службы заряжаемых аккумуляторных батареек.
- Перед длительным неиспользованием прибора, до отправки на хранение, рекомендуется подзарядить его в течение 12 часов.

# ИНСТРУКЦИИ ДЛЯ ПОЛЬЗОВАТЕЛЯ

**ВНИМАНИЕ! Никогда не пользуйтесь прибором при наличии повреждённых лезвий или при неправильном функционировании ножевого блока.**

**Предупреждение: Никогда не пользуйтесь прибором, если волосы мокрые.**

Убедитесь в том, что ваши волосы сухие, чистые и без следов лака, пенки или геля, теперь причешите их в направление роста волос, удалив возможные клубки.

**ВНИМАНИЕ! Перед тем, как менять любые комплектующие, выключите прибор.**

### ИСПОЛЬЗОВАНИЕ ТЕЛЕСКОПИЧЕСКОГО ГРЕБНЯ (6 И 7)

Для того, чтобы вставить телескопические гребни (6 или 7), действуйте следующим образом:

- Вставить телескопический гребень (6 или 7) в желобки для установки насадки на приборе, пока не услышите щелчок.
- Убедитесь в том, что гребень (6 или 7) вставлен правильно в желобки с обеих сторон.
- При установленных регулируемых гребнях (6 или 7), прибор может работать в 12 различных задаваемых вариантах длины стрижки волос:

| ТЕЛЕСКОПИЧЕСКИЙ ГРЕБЕНЬ (6) | |
|---|---|
| Настройка положения телескопического гребня | Получаемая длина |
| 1 | 4 мм |
| 2 | 7 мм |
| 3 | 10 мм |
| 4 | 13 мм |
| 5 | 16 мм |
| 6 | 19 мм |

| ТЕЛЕСКОПИЧЕСКИЙ ГРЕБЕНЬ (7) | |
|---|---|
| Настройка положения телескопического гребня | Получаемая длина |
| 7 | 21 мм |
| 8 | 24 мм |
| 9 | 27 мм |
| 10 | 30 мм |
| 11 | 33 мм |
| 12 | 36 мм |

- Настройте телескопический гребень (6 или 7) на нужную длину стрижки волос, нажав на кнопку регулировки (8) и передвинув гребень, задав нужную длину стрижки.
- Включите прибор, нажав на кнопку ⏻ (3). Всегда выключайте прибор, когда им не пользуетесь.

### ПОЛЕЗНЫЕ СОВЕТЫ

- Начните, задав стрижку волос с наибольшим расстоянием на телескопическом гребне, постепенно уменьшая его до нужной длины волос.
- Для получения оптимального результата, выполняйте стрижку прибором в направлении, противоположном направлению роста волос.
- Поскольку, не все волосы растут в одном и том же направлении, необходимо направлять аппарат, перемещая его в нескольких направлении (вверх, вниз или поперёк).
- Если в телескопическом гребне для регулировки длины волос (6 или 7) накопилось слишком много волос, то снимите гребень и продуйте и/или потрясите его, удалив скопившиеся волосы.
- Рекомендуем записать заданную для получения определённого стиля стрижки длину волос, чтобы пользоваться записями при дальнейшем использовании прибора.

### ЭКСПЛУАТАЦИЯ ПРИБОРА БЕЗ ТЕЛЕСКОПИЧЕСКОГО ГРЕБНЯ (6 ИЛИ 7)

При желании, можно пользоваться прибором, не устанавливая телескопический гребень (6 или 7), чтобы выполнить стрижку волос очень близко к поверхности кожи (около 0,5 мм) или получить более чёткий контур стрижки в области затылка или возле ушей.

**Предупреждение: При использовании прибора без телескопического гребня (6 или 7), он выполняет очень короткую стрижку, близко к поверхности кожного покрова.**

- Чтобы удалить телескопический гребень (6 или 7), нажмите на кнопку регулировки (8) и, потащив вверх, снимите телескопический гребень (6 или 7) с прибора.

# УХОД

**ВНИМАНИЕ! Перед тем, как выполнять чистку или замену комплектующих, обязательно выключите прибор! Перед новым использованием прибора , или перед отправкой на хранение, убедитесь в том, что все комплектующие, которые были очищены влажной тканью, полностью высохли!**

**ВНИМАНИЕ! каждый раз перед использованием изделия следует хорошо смазать лезвия по всей длине, пользуясь для этого входящим в набор маслом (11). Каждый раз после использования необходимо очистить лезвия входящей в комплект кисточкой (10) и снова смазать их.**

Очищать прибор каждый раз после использования, а также когда внутри ножевого блока и внутри прибора накапливаются волосы и загрязнения.

- Не пользоваться для чистки прибора абразивными порошками или жидкостями, такими как спирт или бензин.
- Во избежание повреждения прибора, не погружайте его в воду или другую жидкость.

### НОЖЕВОЙ БЛОК

- Выключите прибор и выньте вилку адаптера из розетки электросети (9).
- Чтобы удалить регулируемый телескопический гребень (6 или 7), нажмите на кнопку регулировки (8) и, потащив вверх телескопический гребень (6 или 7), снимите его с прибора.
- Надавите в центральной части ножевого блока (4) вверх большим пальцем, пока он не откроется **[Рис. B1]**, теперь удалите его с прибора.

- Будьте внимательны, не допускайте падения ножевого блока (4) на землю.
- Очистите ножевой блок (4) и внутреннюю часть прибора кисточкой, входящей в комплект поставки **[Рис. B2]**.
- Поместите язычок ножевого блока (4) в специальное отверстие и слегка надавите до щелчка, чтобы установить его в правильном положении **[Рис. B3]**.

## НЕПОЛАДКИ И СПОСОБЫ УСТРАНЕНИЯ

| НЕПОЛАДКА | ПРИЧИНА | СПОСОБ УСТРАНЕНИЯ |
|---|---|---|
| Лезвия не скользят | Лезвия не смазаны | Почистить щеточкой и смазать входящим в набор маслом |
| Лезвия нагреваются | Лезвия не смазаны | Почистить щеточкой и смазать входящим в набор маслом |

## УТИЛИЗАЦИЯ

Упаковка изделия выполнена из материалов, которые могут подвергаться вторичной переработке. Уничтожайте её в соответствии с действующими нормами по защите окружающей среды.

В соответствии со статьей 26 Законодательного Декрета от 14 марта 2014 года, № 49 “Введение в силу директивы 2012/19/ЕС об отходах электрического и электронного оборудования (RAEE)”, условное обозначение в виде перечеркнутого мусорного контейнера, имеющееся на приборе или на его упаковке, указывает на то, что данное изделие в конце полезного срока эксплуатации должно утилизироваться отдельно от других отходов. Поэтому пользователь в конце срока службы данного прибора должен сдать его в специализированные муниципальные центры дифференцированного сбора электротехнических и электронных отходов. В качестве альтернативы можно сдать прибор, подлежащий утилизации, продавцу при покупке нового эквивалентного изделия. В пунктах продажи электронных изделий с площадью помещения не менее 400 м2 можно также бесплатно сдать без обязательства совершения покупки электронные изделия, подлежащие утилизации, имеющие размеры, не превышающие 25 см. Надлежащий дифференцированный сбор для последующей переработки данного прибора, для обработки и экологически совместимой утилизации способствует предотвращению возможных отрицательных эффектов на окружающую среду и здоровье и/или повторной переработке материалов, из которых состоит данный прибор

## УТИЛИЗАЦИЯ АККУМУЛЯТОРНОЙ БАТАРЕЙКИ

Ni-MH

Настоящее изделие содержит одну заряжаемую аккумуляторную батарейку типа Ni-MH.

**Предупреждение:**
**Не выбрасывайте аккумуляторные батарейки в бытовые отходы: они должны утилизироваться отдельно.**
Выньте батарейки из прибора. Сдайте батарейки в специализированный центр по сбору отходов.

**УДАЛЕНИЕ БАТАРЕЕК**

Для того чтобы вынуть батарейку, обращайтесь с авторизованный сервисный центр IMETEC.

## СЕРВИСНОЕ ОБСЛУЖИВАНИЕ И ГАРАНТИЯ

Прибор покрывается гарантией в течение двух лет с даты поставки. За дату поставки принимается дата, указанная на кассовом чеке/фактуре (она должна хорошо читаться), за исключением тех случаев, когда покупатель может доказать, что поставка была произведена позже указанной даты. В том случае, если дефект прибора присутствовал уже до того, как товар был получен (производственный дефект), компания IMETEC гарантирует бесплатный ремонт или замену прибора, помимо тех случаев, когда одно из этих двух решений несоизмеримо по отношению с другим. Покупатель должен заявить об обнаруженном дефекте в Сервисный центр IMETEC не позднее двух месяцев от момента его обнаружения.

Не покрываются гарантией все дефектные компоненты, которые имеют неисправности по следующим причинам:

a. Повреждения при транспортировке или от случайного падения,
b. Неправильная установка или несоответствие электросистемы подключения,
c. Ремонт или внесение изменений несанкционированным персоналом,
d. Отсутствие или неправильное выполнение техобслуживания и чистки,
e. Изделие и/или части изделия, подвергаемые естественному износу и/или расходные материалы,
f. Несоблюдение инструкций по применению прибора, небрежное или неосторожное обращение с ним.

Вышеуказанный список является чисто ориентировочным и не полным, поскольку гарантией не покрываются все те случаи, которые не могут быть отнесены к производственным дефектам прибора. Кроме этого, из гарантии исключены все случаи, связанные с использованием прибора не по назначению, а также для профессионального пользования. Компания IMETEC не несёт никакой ответственности за возможный ущерб, нанесённый прямо или косвенно людям, имуществу и домашним животным по причине несоблюдения всех предписаний, указанных в специальном “Руководстве по применению” и предупреждениях, в разделах по применению, уходу и техобслуживанию изделия.За исключением договорных гарантийных обязательств перед дилером.

**Способ сервисного обслуживания**

Ремонт прибора должен выполняться в Сервисном центре компании IMETEC. Неисправный прибор, если он находится на гарантии, необходимо доставить в Сервисный центр, он должен обязательно сопровождаться фискальным документом, на котором указана дата приобретения или доставки.

**PRIROČNIK Z NAVODILI ZA UPORABO STRIŽNIKA LAS**
*Spoštovani kupec, IMETEC se vam zahvaljuje za nakup tega izdelka.*

**POZOR! Navodila in opozorila za varno uporabo. Pred uporabo aparata pozorno preberite navodila, zlasti opozorila glede varnosti, in jih upoštevajte. Ta priročnik, skupaj z odgovarjajočim slikovnim vodnikom, hranite ves čas življenjske dobe aparata in ga imejte vedno pri roki. V primeru prodaje aparata novemu lastniku izročite tudi vso dokumentacijo.**

**OPOMBA: Če bi med branjem tega uporabniškega priročnika naleteli na težko razumljive odseke ali bi se vam porodil kakršen koli dvom, se pred uporabo izdelka obrnite na proizvajalca na naslov, ki je naveden na zadnji strani te brošure.**

## KAZALO


Opozorila glede varnosti .....51
Navodila za varno uporabo baterij.....52
Legenda simbolov.....53
Opis naprave in dodatne opreme .....53
Polnjenje aparata.....53
Navodila za uporabnika .....53
Vzdrževanje.....54
Reševanje težav . . . . . 54
Odlaganje.....54
Odlaganje baterije.....55
Pomoč in garancija.....55
Slikovni vodnik ..... V
Tehnični podatki ..... V


## OPOZORILA GLEDE VARNOSTI

- **Potem ko ste aparat vzeli iz embalaže, na podlagi slike preverite, ali je prisotna vsa potrebna oprema in se prepričajte, da se aparat med prevozom ni poškodoval. V primeru dvomov aparata ne uporabljajte in se obrnite na pooblaščenega serviserja.**
- **Embalaža ni igrača za otroke! Plastično vrečko shranjujte izven dosega otrok, saj obstaja nevarnost zadušitve!**
- **Pred priklopom aparata na omrežje preverite, ali podatki o omrežni napetosti, navedeni v tehničnih podatkih o aparatu, ustrezajo podatkom omrežja, ki je na voljo. Identifikacijska tablica s tehničnimi podatki je pritrjena na aparat (TD) in na adapter (9).**
- **Ta aparat lahko uporabljate izključno za namene, za katere je bil zasnovan oziroma kot strižnik las za domačo uporabo. Kakršna koli drugačna uporaba velja za neprimerno in zatorej nevarno.**
- **Ko napravo uporabljate v kopalnici, je potrebno po končani uporabi vtič potegniti iz vtičnice, saj bližina vode predstavlja tveganje, tudi če je aparat izklopljen.**
- **Za boljšo zaščito svetujemo namestitev pripomočka na diferenčni tok v električni tokokrog, ki napaja kopalnico,**

ki deluje na diferenčni tok z nominalnim delovanjem, ki ne presega 30 mA (idealno 10 mA). Svetujemo, da za nasvet vprašate inštalaterja.

POZOR: tega aparata ne uporabljajte v bližini kadi, prh, umivalnikov ali drugih posod z vodo! Aparata nikoli ne potapljajte v vodo!

- To napravo lahko uporabljajo otroci, starejši od 8 let in osebe z zmanjšanimi fizičnimi, senzoričnimi ali duševnimi sposobnostmi, ali osebe z nezadostnimi izkušnjami in znanjem o aparatu, če so pod ustreznim nadzorom, ali so bili poučeni o varni uporabi naprave in se zavedajo nevarnosti, ki jih takšna uporaba prinaša. Otroci naj se z aparatom ne igrajo. Čiščenja in vzdrževalnih posegov ne smejo izvajati otroci brez nadzora.

  ⃠ Aparata NE uporabljajte z mokrimi rokami, vlažnimi nogami ali bosi.

  ⃠ NE vlecite za napajalni kabel ali za samo napravo, da bi vtič izvlekli iz vtičnice.

  ⃠ Aparata NE izpostavljajte vlagi ali vremenskim dejavnikom (dež, sonce).
- Pred čiščenjem ali vzdrževanjem aparata in v primeru neuporabe slednjega vtič vselej izvlecite iz vtičnice.
- V primeru okvare ali nepravilnega delovanja, aparat izključite in na njem ne izvajajte nepooblaščenih posegov. Za morebitno popravilo se obrnite izključno na pooblaščenega serviserja.
- Če opazite, da je napajalni kabel poškodovan, naj ga pooblaščeni serviser zamenja, da se izognete vsakršnemu tveganju.
- Aparat uporabljajte samo za človeške lase. Ne uporabljajte ga na živalih ali lasuljah iz naravnih ali umetnih las.
- Aparat po uporabi in po polnjenju vselej izključite in vtič izvlecite iz omrežne vtičnice.
- Aparat uporabljajte, polnite in shranjujte pri temperaturi med 10°C in 35°C.

## NAVODILA ZA VARNO UPORABO BATERIJ

- Aparat je opremljen z baterijami, ki naj jih stranka ne menja. ⃠ Teh baterij sami ne poskušajte menjati. Za informacije o popravilu ali zamenjavi baterij se obrnite na »Center za pomoč strankam«.
- ⃠ Ne polnite baterij, ki niso namenjene ponovnemu polnjenju.
- ⃠ Ne izvršujte ponovnega polnjenja baterij za polnjenje z aparati, ki niso izrecno navedeni, ali na drugačen način od tistega, navedenega v navodilih.
- ⃠ Nikoli ne izpostavljajte baterij premočni toploti, kot je npr. toplota sončnih žarkov, ognja ali podobnih virov: visoko tveganje za iztekanje kisline! Neupoštevanje teh indikacij lahko privede do poškodb in morebitne eksplozije baterije.

- **Baterij ne razstavljajte, mečite v ogenj ali povzročajte kratkega stika.**
- **Baterije vedno shranjujte izven dosega otrok. V primeru zaužitja so lahko baterije smrtno nevarne. Baterije je zato potrebno shranjevati na mestu, ki je majhnim otrokom nedostopno. V primeru zaužitja baterije takoj poiščite zdravniško pomoč ali se obrnite na lokalni center za pomoč pri zastrupitvah.**
- **Kislina, ki jo baterije vsebujejo, je korozivna. Izogibajte se stiku s kožo, očmi ali oblačili.**
- **Preden aparat uničite, iz njega odstranite baterije.**
- **Ko odstranjujete baterije, aparat ne sme biti priključen na električno napajanje.**
- **Baterije oddajte v posebni zbirni center.**

## LEGENDA SIMBOLOV

| | | | | | |
|---|---|---|---|---|---|
| ⚠ | Opozorilo | ⊘ | Splošna prepoved | ⧈ | Razred zaščite II |
| ⏻ | Gumb ON/OFF | | | | |

## OPIS NAPRAVE IN DODATNE OPREME

Oglejte si sliko [A] v slikovnem delu, da preverite vsebino embalaže. Vse slike so prikazane na notranjih straneh platnic.

1. Priključek za neposredno polnjenje ali za delovanje z omrežnim napajanjem
2. Ročaj
3. Gumb ⏻
4. Rezila
5. Signalna lučka polnjenja in delovanja (zelena)
6. Nastavljivi glavnik (4-7-10-13-16-19 mm)
7. Nastavljivi glavnik (21-24-27-30-33-36 mm)
8. Regulacijski gumb
9. Adapter AC/DC z napajalnim kablom
10. Majhen glavnik za čiščenje
11. Olje za mazanje

TD. Tehnični podatki

Za podatke o aparatu si oglejte zunanjo embalažo.
Aparat uporabljajte izključno s priloženimi nastavki.

## POLNJENJE APARATA

Aparat najprej polnite 12 ur, preden ga prvič začnete uporabljati, nato pa vsakič 90 minut. Polno napolnjeni aparat ima približno 45 minut avtonomije. Med polnjenjem bo rdeča LED lučka za polnjenje (5) svetila rdeče, v primeru, da bo imel izdelek prazne baterije, pa bo LED lučka iz zelene prešla v rdečo barvo in utripala. Pred uporabo in polnjenjem se prepričajte, da je aparat popolnoma suh.

- Pritisnite gumb ⏻ (3), da izključite aparat.
- Vtič adapterja (9) vstavite v omrežno vtičnico.
- Kabel za polnjenje (9) vtaknite v priključek (1), ki se nahaja v najbolj spodnjem delu strižnika las. Signalna lučka (5), ki opozarja na polnjenje aparata, se prižge in sveti modro.

Aparata ne puščajte ves čas priključenega na omrežno napajanje.
Strižnik las po uporabi in po polnjenju vselej izključite in vtič izvlecite iz omrežne vtičnice.
Da bi zagotovili dolgo življenjsko dobo baterije strižnika las, ravnajte na naslednji način:

- Ne polnite je vsak dan. Svetujemo vam, da baterijo vsakih šest mesecev v celoti izpraznite, nato pa jo polnite 12 ur.
- Aparata ne polnite dlje od priporočenega časa. Predolgo polnjenje skrajša življenjsko dobo akumulatorskih baterij.
- Če aparata dlje časa ne boste uporabljali, ga pred shranjevanjem polnite 12 ur.

## NAVODILA ZA UPORABNIKA

⚠ **POZOR! Aparata nikoli ne uporabljajte, če so rezila poškodovana ali ne delujejo pravilno.**

**Opozorilo: Aparata nikoli ne uporabljajte na mokrih površinah.**

Prepričajte se, da so vaši lasje suhi, čisti in brez sledov laka, pene ali gela, nato jih skrtačite v smeri rasti las, tako da razčešete vse vozličke.

⚠ **POZOR! Pred menjavo nastavkov aparat ugasnite.**

**UPORABA NASTAVLJIVEGA GLAVNIKA (6 IN 7)**

Za vstavitev nastavljivega glavnika (6 ali 7) ravnajte na naslednji način:

- Nastavljivi glavnik (6 ali 7) potisnite v zaskočna utora aparata, tako da se zaskoči in ne slišite “klika”.
- Preverite, ali je glavnik (6 ali 7) pravilno vstavljen v zaskočnih utorih na obeh straneh.

- Ko je nameščen nastavljivi glavnik (6 ali 7), je na voljo 12 različnih nastavitev dolžine las:

| NASTAVLJIVI GLAVNIK (6) | |
|---|---|
| **Nastavitev glavnika** | **Dobljena dolžina** |
| 1 | 4mm |
| 2 | 7mm |
| 3 | 10mm |
| 4 | 13mm |
| 5 | 16mm |
| 6 | 19mm |

| NASTAVLJIVI GLAVNIK (7) | |
|---|---|
| **Nastavitev glavnika** | **Dobljena dolžina** |
| 7 | 21mm |
| 8 | 24mm |
| 9 | 27mm |
| 10 | 30mm |
| 11 | 33mm |
| 12 | 36mm |

- Glavnik (6 ali 7) nastavite na želeno dolžino pričeske, tako da pritisnete regulacijski gumb (8) in glavnik spustite na želeno nastavitev dolžine.
- Pritisnite gumb ⏻ (3), da vključite aparat. Ko aparata ne uporabljate, ga vselej izključite.

**KORISTNI NASVETI**

- Začnite z najvišjo nastavitvijo nastavljivega glavnika in postopoma zmanjšujte dolžino las.
- Da bi dosegli optimalne rezultate, uporabljajte aparat s potegi v nasprotni smeri rasti las.
- Ker vsi lasje ne rastejo v isti smeri, se z aparatom pomikajte v različnih smereh (navzgor, navzdol ali prečno).
- Če se v nastavljivem glavniku (6 in 7) nabere velika količina las, glavnik snemite z aparata ter ga izpihajte in/ali stresite, tako da odstranite lase.
- Zabeležite si izbrane nastavitve dolžine las za prihodnja striženja, tako da lahko ohranite vaš osebni slog.

**UPORABA BREZ NASTAVLJIVEGA GLAVNIKA (6 ALI 7)**

Po želji lahko aparat uporabljate tudi brez nastavljivega glavnika (6 ali 7) za striženje las neposredno ob lasišču (0.5mm) ali za oblikovanje robov na zatilju in ob ušesih.

**Opozorilo: Aparat brez nastavljivega glavnika (6 ali 7) striže lase tik ob lasišču.**

- Če želite nastavljivi glavnik (6 ali 7) sneti, pritisnite regulacijski gumb (8) in snemite nastavljivi glavnik (6 ali 7) z aparata.

## VZDRŽEVANJE

⚠ **POZOR! Pred čiščenjem in menjavo nastavkov aparat izključite! Prepričajte se, da so vsi deli, ki ste jih očistili z vlažno krpo, popolnoma suhi, preden jih ponovno uporabite ali pospravite!**

⚠ **POZOR! pred vsako uporabo dobro namažite rezila po celotni dolžini, uporabite olje (11), ki se nahaja v embalaži. Po vsaki uporabi očistite rezila s priloženim majhnim glavnikom (10) in jih ponovno namažite.**

Aparat očistite vsakič takoj po uporabi in takrat, ko se v rezilih in v notranjosti enote z rezili nabere umazanja ali dlake.

- Za čiščenje aparata ne uporabljajte čistil v prahu ali abrazivnih tekočin, kot sta alkohol ali bencin.
- Aparata ne potapljajte v vodo ali kakršno koli drugo obliko tekočine, da se izognete poškodbam.

**REZILA**

- Aparat ugasnite in izvlecite vtič adapterja (9).
- Snemite nastavljivi glavnik (6 ali 7), tako da pritisnete regulacijski gumb (8) in snemite nastavljivi glavnik (6 ali 7) z aparata.
- Osrednji del rezil (4) s palcem potisnite navzgor, tako da se odpre, **[Sl. B1]**, nato pa ga snemite z aparata.
- Pazite, da vam rezila (4) ne padejo na tla.
- Rezila (4) in notranjost aparata očistite s priloženo ščetko **[Sl. B2]**.
- Jeziček rezil (4) vstavite v režo, tako da se enota zaskoči v pravilni legi **[Sl. B3]**.

## REŠEVANJE TEŽAV

| TEŽAVA | VZROK | REŠITEV |
|---|---|---|
| Rezila se zatikajo | Rezila niso namazana | S krtačko očistite in namažite s priloženim oljem |
| Rezila se pregrejejo | Rezila niso namazana | S krtačko očistite in namažite s priloženim oljem |

## ODLAGANJE

♻ Embalaža je izdelana iz materialov, ki jih je mogoče reciklirati. Odlagajte jo skladno s predpisi, ki veljajo na področju varovanja okolja.

Glede na čl. 26 Zakonskega odloka z dne 14. marca 2014, št. 49, ''Izvajanje direktive 2012/19/EU o odpadni električni in elektronski opremi (RAEE)'', simbol prečrtanega smetnjaka, ki je naveden na aparatu ali na embalaži pomeni, da je potrebno izdelek na

koncu življenjske dobe ločiti od drugih odpadkov.
Uporabnik mora zato ob koncu življenjske dobe aparata le-tega oddati v ustrezne zbirne centre za ločeno zbiranje elektrotehničnih in elektronskih odpadkov. Alternativno lahko uporabnik sam odda aparat, ki ga ne uporablja več in ga želi odložiti v odpadke, prodajalcu, takrat, ko opravi nakup novega aparata enakega tipa. Pri prodajalcih elektronskih izdelkov, katerih prodajna površina je večja od 400 m2, je poleg tega mogoče brezplačno oddati, brez obveznosti nakupa, tudi odpadne elektronske izdelke velikosti, manjše od 25 cm. Ustrezno ločeno zbiranje odpadkov za nadaljnje ravnanje z odvrženenim aparatom, recikliranje, in odlaganje, ki je prijazno okolju, pripomore k preprečevanju mogočih negativnih učinkov na okolje in zdravje, ter olajša ponovno uporabo in/ali recikliranje materialov, iz katerih je aparat sestavljen.

## ODLAGANJE BATERIJE

Ni-MH Ta aparat vsebuje eno akumulatorsko baterijo tipa Ni-MH.

**Opozorilo:**
**Baterij ne odlagajte v gospodinjske odpadke: morate jih odložiti posebej.**
Baterije vzemite iz naprave.
Baterije oddajte v posebni zbirni center.

### ODSTRANJEVANJE BATERIJ

Za odstranitev baterije se obrnite na pooblaščen servisni center IMETEC.

## POMOČ IN GARANCIJA

Aparat ima dvoletno garancijo od datuma dobave. Velja datum na računu/fakturi (če je jasno berljiva), razen če kupec ne dokaže, da je bila dobava kasneje. V primeru okvare, ki je obstajala pred dobavo, IMETEC zagotavlja popravilo ali zamenjvo, ne bi bilo za aparat potrebno plačati, razen v primeru, da je en ukrep nesorazmeren glede na drugega. Kupec mora center za pomoč strankam IMETEC obvestiti o okvari v dveh mesecih od takrat, ko jo je zaznal.
Garancija ne vključuje nobenega dela, ki bi lahko bil pokvarjen zaradi:

a. poškodb pri prevozu ali naključnih padcev,
b. nepravilne namestitve ali neustrezne električne napeljave,
c. popravil ali sprememb, izvedenih s strani nepooblaščenega osebja,
d. neizvedenega ali nepravilnega vzdrževanja in čiščenja,
e. izdelka in/ali delov izdelka, podvrženih obrabi in/ali potrošnji,
f. neupoštevanja navodil za delovanje aparata, malomarnosti ali neprevidne uporabe.

Zgornji seznam je izključno informativne narave in ni zaključen, saj ta garancija ne pokriva nič takega, kar ne bi bilo posledica napak pri proizvodnji aparata. Garancija ne velja v nobenem primeru neustrezne uporabe in v nobenem primeru profesionalne uporabe.
IMETEC zanika vsako odgovornost za morebitne poškodbe, ki posredno ali neposredno poškodujejo osebe, stvari in domače živali, in nastanejo zaradi neupoštevanja vseh predpisov, navedenih v ustreznem “Priročniku z navodili in opozorili”, glede namestitve, uporabe in vzdrževanja aparata.
To se ne nanaša na posege, pokrite z garancijo.

**Način servisa**
Popravilo aparata mora biti izvršeno v servisnem centru IMETEC. Okvarjen aparat, če je v garanciji, morate odnesti v servisni center skupaj z davčnim računom, ki potrjuje datum nakupa ali dobave.

IMETEC
www.imetec.com
Tenacta Group S.p.A. Via Piemonte, 5/11 24052 AZZANO S. PAOLO (BG) ITALY
Tel. +39.035.688.111 Fax +39.035.320.149

MI002077
1215 (MMAA)